E

Traducción de las instrucciones de servicio originales

EKF Serie 300/500/600

Fig. 1

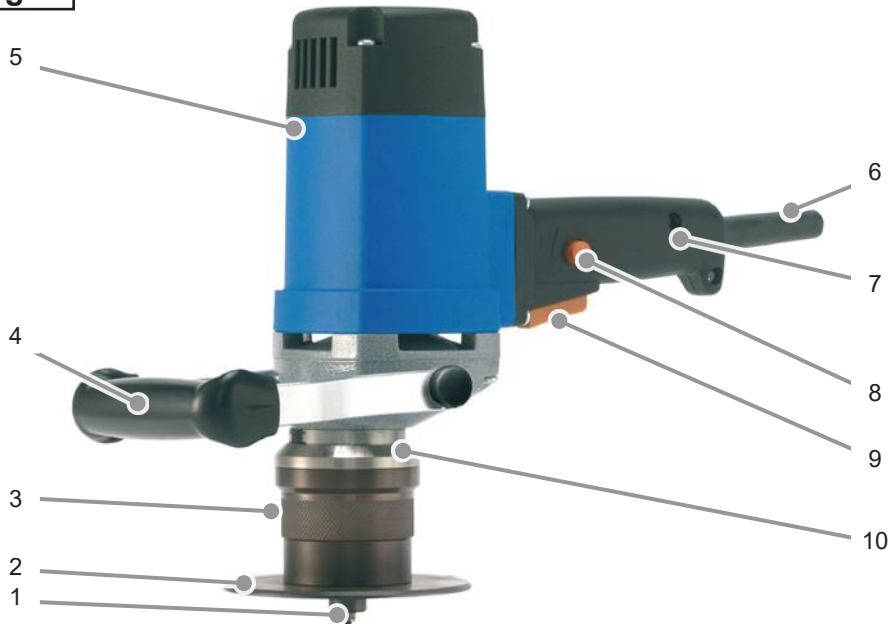

Fig. 2

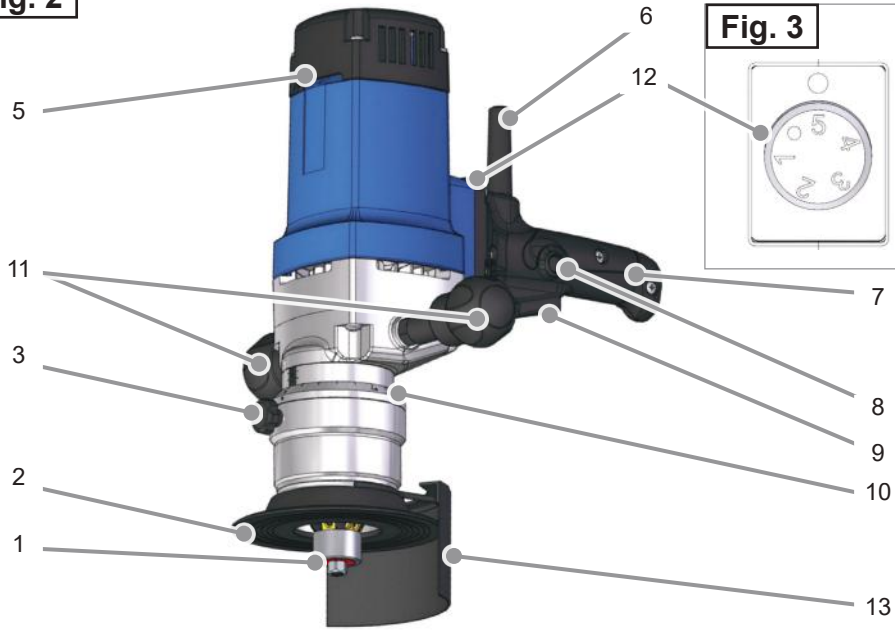

Fig. 3

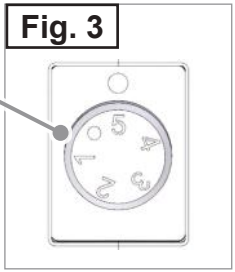

Índice

Indicaciones generales 3

Seguridad 5

Resumen de modelos 8

Componentes/volumen de suministro .9

Antes de utilizarla por primera vez . . .10

Preparativos 10

Utilización 12

Cambiar la herramienta 13

Limpieza/mantenimiento 15

Almacenamiento 16

Corrección de averías 16

Datos técnicos 17

Declaración de conformidad de la CE .18

Estimado cliente:

Antes de utilizar la máquina, le rogamos que lea la información sobre la puesta en servicio, seguridad, uso conforme a lo previsto, limpieza y cuidado que encontrará en estas instrucciones de servicio.

Las referencias a ilustraciones que se utilizan en estas instrucciones se refieren a las ilustraciones que hay en la cara interior de la cubierta.

Guarde estas instrucciones de servicio como referencia para el futuro y entréguelas junto al aparato en caso de transferencia a otra persona.

Indicaciones generales

Derechos de autor

Este documento está protegido por las leyes de derechos de autor. Queda prohibida la reproducción y reimpresión total o parcial del manual, así como la copia de sus ilustraciones, con o sin modificaciones, sin la autorización por escrito del fabricante.

Exención de responsabilidades

Toda la información técnica, datos e indicaciones sobre la instalación, el funcionamiento y el cuidado incluidas en las presentes instrucciones de servicio se corresponden al estado más actual en el momento de su impresión.

El fabricante no se hace responsable de los daños derivados del incumplimiento de las instrucciones, del uso no conforme al previsto, de las reparaciones indebidas, de las modificaciones realizadas sin autorización o del uso de accesorios y piezas de repuesto, herramientas y lubricantes no permitidos.

Información sobre la eliminación

Los materiales de embalaje utilizados son reciclables. Elimine los materiales de embalaje que no necesite de acuerdo con la normativa en vigor.

En la Unión Europea no está permitido eliminar este aparato junto con la basura doméstica. El aparato debe desecharse a través de los centros de recogida municipales.

Los disolventes utilizados pueden contener sustancias contaminantes. Los disolventes deben eliminarse de conformidad con las normativas en vigor. Observe las indicaciones de eliminación del fabricante del lubricante.

Composición de las advertencias

En las presentes instrucciones de servicio se utilizan las siguientes advertencias:

⚠ PELIGRO

Las indicaciones de esta categoría señalan una posible situación de peligro.

Si no se toman las medidas necesarias para evitar esta situación, se producirán lesiones muy graves o incluso la muerte.

► Las instrucciones contenidas en esta indicación tienen la finalidad de impedir la muerte o lesiones graves para las personas.

⚠ ADVERTENCIA

Este tipo de indicaciones de seguridad señala una situación potencialmente peligrosa.

Si no se toman las medidas necesarias para evitar esta situación, podrían provocarse daños materiales.

► Seguir las instrucciones contenidas en esta indicación de aviso para prevenir el peligro de lesiones.

ATENCIÓN

Las indicaciones de esta categoría señalan daños materiales potenciales.

Si no se toman las medidas necesarias para evitar esta situación, podría provocar daños materiales.

► Las instrucciones contenidas en esta indicación tienen la finalidad de prevenir daños materiales.

NOTA

► Una nota contiene informaciones adicionales para facilitar el uso del aparato.

Uso conforme a lo previsto

Esta máquina está diseñada exclusivamente para el biselado o redondeado. Para eso hay que sostener la máquina con ambas manos y pasarla sobre la superficie del material a maquinar.

Cualquier uso diferente o excedente se considerará no conforme al previsto.

⚠ ADVERTENCIA

¡Peligro derivado de un uso contrario a lo previsto!

Si la máquina no es utilizada de la forma prevista y/o se utiliza para fines distintos pueden producirse situaciones de peligro.

► Utilice el aparato únicamente conforme a su uso previsto.

► Cumpla los procedimientos que se describen en estas instrucciones de servicio.

Las reclamaciones por daños derivados del uso no conforme al previsto quedarán invalidadas de forma inmediata.

El riesgo es responsabilidad única del usuario.

NOTA

► Si usa la máquina para fines profesionales, tenga en cuenta las normativas de prevención de accidentes y las disposiciones de seguridad de la empresa.

Seguridad

NOTA

¡Durante la utilización de herramientas eléctricas deben observarse las siguientes medidas de seguridad básicas con el fin de evitar descargas eléctricas, peligro de incendio, lesiones y daños materiales!

Indicaciones básicas de seguridad

- No utilice la máquina en ambientes con riesgo de incendio o explosión.
- Aquellas personas cuyas capacidades físicas, psíquicas o motrices no les permitan utilizar la máquina con plena seguridad únicamente podrán usarla bajo supervisión o con las instrucciones de una persona responsable.
- No se permite utilizar la máquina a los niños.
- Antes de utilizar la máquina, revise que la máquina y el cable de conexión no presenten daños externos. No ponga en funcionamiento una máquina dañada.
- Antes de empezar a trabajar, compruebe que la máquina se encuentre en perfecto estado y que los elementos de operación funcionen correctamente.
- Encargue las reparaciones del cable de conexión únicamente a un técnico electricista.
- Encargue las reparaciones del aparato sólo a un distribuidor autorizado o al servicio técnico de fábrica. Una reparación mal realizada puede provocar situaciones de peligro grave para el usuario.
- Las reparaciones del aparato dentro del periodo de garantía deberán ser realizadas únicamente por un servicio técnico autorizado por el fabricante, ya que de lo contrario perderá el derecho a la garantía.
- Los componentes defectuosos se deberán sustituir únicamente por piezas de repuesto originales. Esta es la única forma de garantizar que se cumplan los requisitos de seguridad.
- No deje la máquina desatendida cuando esté en funcionamiento.
- Guarde la máquina en un lugar seco y con una temperatura agradable fuera del alcance de los niños.
- No deje la máquina al aire libre ni la exponga a la humedad.
- Asegúrese de que el lugar de trabajo esté suficientemente iluminado (>300 Lux).
- No utilice máquinas de baja potencia para realizar trabajos pesados.
- Mantenga el lugar de trabajo limpio.
- Mantenga la máquina limpia, seca y libre de residuos de aceite y grasa.

Peligros relacionados con la electricidad

⚠ PELIGRO

¡Peligro de muerte debido a la corriente eléctrica!

¡El contacto con los cables y componentes cargados con tensión constituye peligro de muerte!

A fin de impedir situaciones de peligro relacionadas con la electricidad, respete las siguientes indicaciones de seguridad:

- ► No abra la carcasa de la máquina. Si se tocan contactos sometidos a tensión existe un riesgo de descarga eléctrica.
- ► Nunca sumerja en agua o en otro líquido la máquina o la clavija de red.
- ► Utilice exclusivamente prolongadores o tambores portacables con una sección de cable de, como mínimo, 1,5 mm².
- ► Utilice únicamente cables alargadores homologados para el lugar de uso de la máquina.
- ► Revise el estado del cable alargador de forma regular y sustitúyalo si está deteriorado.
- ► Evite el contacto entre el cuerpo y las piezas conectadas a tierra (p.ej. tubos, radiadores o soportes de acero) para reducir el peligro de descarga eléctrica en caso de producirse una avería.
- ► Al utilizar la máquina en exteriores o en entornos húmedos se deberá instalar un interruptor de circuito por falla de conexión a tierra (interruptor de corriente de defecto, FI).

Peligro de lesiones

⚠ ADVERTENCIA

¡Peligro de lesiones por arranque automático del motor!

Tenga en cuenta las indicaciones de seguridad siguientes para evitar riesgos debido al arranque automático del motor.

Para una parada segura del motor:

- ► Apagar la máquina mediante el interruptor de encendido y apagado (9).
- ► Cortar la alimentación de tensión (desenchufe la clavija de red).

⚠ ADVERTENCIA

¡Peligro de lesiones en caso de un uso inadecuado de la máquina!

A fin de no resultar herido usted u otras personas, respete las siguientes indicaciones de seguridad:

- ► Utilice la máquina solo con el equipamiento de protección indicado en estas instrucciones de servicio (véase el capítulo ***«Equipo de protección personal»***).
- ► Cuando la máquina esté en marcha, **no** utilice guantes de protección. Los guantes podrían quedarse enganchados en la máquina y ser arrancados de las manos. Si esto llegara a suceder, podría perder uno o varios dedos.
- ► Quítese las joyas sueltas antes de empezar a trabajar.
- ► Si tiene el pelo largo, recójaselo con una redecilla.
- ► Apague la máquina antes de proceder a cualquier cambio de herramienta o de cualquier trabajo de mantenimiento o limpieza. Espere hasta que deje de girar la máquina.
- ► Antes de cambiar una herramienta o de realizar algún trabajo de mantenimiento o limpieza, desenchufe la clavija de red de la toma de corriente para impedir que la máquina se pueda poner en marcha de forma accidental.
- ► No acerque las manos a las piezas móviles de la herramienta mientras esté en marcha. Extraiga las virutas sólo con la máquina parada. Para retirar las virutas, utilice guantes de protección.
- ► Compruebe antes de cada uso el asiento seguro de la herramienta (véase el capítulo ***«Insertar herramienta»***).
- ► No deje el cable de conexión colgando en esquinas (riesgo de tropezar).

Prevención de daños

ATENCIÓN

¡Posibilidad de daños materiales si el aparato se manipula incorrectamente!

A fin de impedir que se produzcan daños materiales, respete las siguientes indicaciones:

- ► Antes de conectar la máquina, compare los datos de conexión (tensión y frecuencia) de la placa de características con los de la red eléctrica. Para que la máquina no resulte dañada, deben coincidir estos datos.
- ► Coja la máquina siempre por el asidero y no por el cable de conexión.
- ► Para desenchufar el cable de conexión de la toma de corriente, tire siempre cogiéndolo por la clavija de red y nunca por el cable de alimentación.
- ► No aplaste el cable de conexión.
- ► No exponga el cable de conexión al calor ni a productos químicos.
- ► No pase el cable de conexión por encima de bordes afilados ni superficies calientes.
- ► Coloque el cable de conexión de modo que no pueda ser capturado y enrollado por piezas en rotación de la máquina.

Dispositivos de seguridad

Protección contra el sobrecalentamiento (sólo para EKF Serie 500/600)

La máquina va equipada con una protección de sobretemperatura. Si la máquina se calienta en exceso, se desconecta automáticamente.

Antes de continuar trabajando con la máquina realice los pasos siguientes:

- Deje funcionando la máquina en vacío durante aprox. 2 minutos.

A continuación la máquina esta de nuevo lista para usar.

Protección contra virutas (sólo para EKF Serie 500/600)

La máquina está equipada con una protección contra virutas que impide en gran parte que puedan salir despedidas hacia fuera.

Símbolos de la máquina

Los símbolos que hay colocados en la máquina tienen el siguiente significado:

Símbolo	Significado
	¡Peligro de descarga eléctrica!
	Lea las instrucciones de servicio antes de empezar a trabajar.
	Utilice protección auditiva y gafas de protección.

Equipo de protección personal

Durante los trabajos con la máquina se ha de llevar puesto el equipamiento de protección personal siguiente:

Símbolo	Significado
	Ropa protectora de trabajo ceñida con baja resistencia a la rotura
	Gafas de protección para protegerse los ojos contra las piezas y los líquidos que pudieran salir despedidos, y protección auditiva en los lugares con emisiones acústicas > 80 dB(A)
	Calzado de seguridad como protección contra objetos desprendidos

Durante trabajos especiales con la máquina se ha de llevar puesto el equipamiento de protección personal adicional siguiente:

Símbolo	Significado
	Casco de protección como protección contra objetos desprendidos
	Guantes de trabajo para proteger las manos contra lesiones

Resumen de modelos

Serie	Nombre de máquina
EKF Serie 300	
	EKF 300
	EKF 450
	EKF 452
EKF Serie 500	
	EKF 530
	EKF 545
EKF Serie 600	
	EKF 630
	EKF 645

Componentes/volumen de suministro

Visión general de la máquina

EKF Serie 300 (Fig. 1)	
1	Fresar: de 1 hilera
2	Placa de apoyo
3	Tornillo de apriete
4	Mango
5	Motor de accionamiento
6	Cable de conexión
7	Asidero (Interruptor de encendido y apagado)
8	Enclavamiento
9	Interruptor de encendido y apagado
10	Anillo de escala

EKF Serie 500/600 (Fig. 2)	
1	Fresar: de 1 hilera para EKF Serie 500 de 2 hileras para EKF Serie 600
2	Placa de apoyo
3	Tornillo de apriete
(-)	
5	Motor de accionamiento
6	Cable de conexión
7	Asidero (Interruptor de encendido y apagado)
8	Enclavamiento
9	Interruptor de encendido y apagado
10	Anillo de escala
11	Asideros laterales (1 corta/1larga)
12	Regulador de velocidad (Fig. 3)
13	Protección contra virutas

Volumen de suministro

	EKF Serie 300			EKF Serie 500		EKF Serie 600	
Máquina	EKF 300	EKF 450	EKF 452	EKF 530	EKF 545	EKF 630	EKF 645
Fresa (Figura)	ZFR 300.3 (F1)	ZFR 450.3 (F2)	ZFR 452.3 (-)	ZFR 530 (F3)	ZFR 545 (F4)	ZFR 630 (F5)	ZFR 645 (F6)
Placas reversibles de metal duro (Cantidad)	SHM 200 (3)	SHM 200 (3)	SHM 202 (3)	SHM 900 (6)	SHM 900 (6)	SHM 900 (10)	SHM 900 (10)
Llave de-gancho (C)	34/36	34/36	34/36	45/50	52/55	52/55	58/62
Destornillador (Torx) B	TX 9	TX 9	TX 9	TX 15	TX 15	TX 15	TX 15
Llave de boca (A)	SW 22	SW 22	SW 22	SW 22	SW 22	SW 22	SW 22
Maletín de transporte (sin fig.)	✓	✓	✓	✓	✓	✓	✓
Instrucciones de servicio/ Tarjeta de garantía (sin fig.)	✓	✓	✓	✓	✓	✓	✓

Antes de utilizarla por primera vez

Inspección de transporte

De serie, la máquina está equipada con los componentes indicados en el capítulo ***«Volumen de suministro»***.

NOTA

► Compruebe que el volumen de suministro esté completo y que no presente daños visibles. Si el suministro está incompleto o en mal estado, informe inmediatamente al proveedor/comercio.

Preparativos

El presente capítulo contiene indicaciones importantes acerca de las actividades de preparación necesarias antes de iniciar el trabajo.

Medidas de seguridad

⚠ ADVERTENCIA

Peligro de lesiones por caída de la pieza

Durante las operaciones de fresado hay que aplicar presión con la máquina sobre y contra la pieza de trabajo, por lo que esta se puede caer. Esto podría provocar lesiones graves.

► Asegurar la pieza de trabajo por medios adecuados (por ejemplo, dispositivos tensores) contra caídas.

► Utilice el equipamiento de protección indicado en el capítulo ***«Equipo de protección personal»***.

Comprobar la composición de la pieza de trabajo

La superficie de la pieza de trabajo debe cumplir los requisitos siguientes.

- La superficie no deberá ser irregular.
- No pueden haber zonas quemadas, escoria, cordones de soldadura o similares.

NOTA

► Antes de empezar el fresado, elimine las irregularidades de la superficie.

Ajustar la altura de bisel

Hacer lo siguiente para ajustar la altura de bisel:

◆ Suelte los tornillos de apriete laterales (3, fig. 4).

◆ Ajuste la altura de bisel deseada girando el cabezal de máquina completo. El valor de ajuste se puede leer en el anillo de escala (10, fig. 5) una vuelta = 2 mm de ajuste).

◆ Vuelva a apretar el tornillo de apriete.

Insertar herramienta

⚠ ADVERTENCIA

Peligro de lesiones

- ► No utilice herramientas dañadas, sucias o desgastadas.
- ► Realice el cambio de herramienta solo con máquina parada y apagada. Desenchufe la clavija de red de la toma de corriente.
- ► Después de insertar la herramienta, compruebe que esté asentada firmemente.
- ► Utilice únicamente una herramienta y accesorios adecuados para esta máquina.

Para insertar la fresa proceder de la forma siguiente:

- ◆ Suelte los tornillos de apriete laterales (3, fig. 4).
- ◆ Desenrosque la carcasa del motor.
- ◆ Enrosque la fresa deseada.
- ◆ Vuelva a enroscar la carcasa.
- ◆ Vuelva a apretar el tornillo de apriete.

Ajustar revoluciones

NOTA

- ► Esa función solamente está disponible para máquinas EKF Serie 500/600.
- ► Para el mecanizado de acero inoxidable y materiales duros y difíciles, se puede reducir la velocidad.

- ◆ Ajustar la velocidad girando el regulador de velocidad (12, fig. 3) al valor necesario.

Utilización

Encender la máquina

◆ Para encender la máquina accione el interruptor de encendido/apagado (9) y manténgalo pulsado.

Apagar la máquina

◆ Para apagar la máquina soltar el interruptor de encendido/apagado (9).

NOTA

Si el interruptor de encendido/apagado estuviera fijo en la posición „CON“ mediante el enclavamiento (8):

► Accionar el interruptor de encendido y apagado. El enclavamiento se suelta automáticamente.

Fresar con la máquina

Para fresar, proceda de la siguiente manera:

◆ Alinee la pieza de trabajo que se quiere mecanizar y sujétela bien.

ATENCIÓN

¡Posibilidad de daños materiales si el aparato se manipula incorrectamente!

A fin de impedir que se produzcan daños materiales, respete las siguientes indicaciones:

► Coloque el cable de conexión de manera que no pueda ser atrapado por la máquina.

◆ Ajuste la altura de bisel, véase el capítulo ***«Ajustar la altura de bisel»***.

◆ Enchufe la clavija de red a la toma de corriente.

◆ Sujete los asideros y coloque la máquina recta con el plato de apoyo sobre la pieza de modo que la fresa no pueda desplazarse dentro de la pieza.

NOTA

► En la EKF Serie 500/600 se pueden utilizar ambos asideros laterales (11; 1 corto/1 largo) opcionalmente a la izquierda o la derecha.

◆ Encienda la máquina, véase el capítulo ***«Encender la máquina»***.

◆ Espere hasta alcanzar las revoluciones necesarias. Este proceso dura aprox. 3 segundos.

NOTA

Respete las siguientes indicaciones:

- ► No coloque nunca las placas reversibles (20,fig. 6) sobre el material durante la parada.
- ► Avance a una velocidad constante.

- ◆ Deslice la máquina lenta y uniformemente en sentido contrario al que tiene la herramienta. (Dirección de avance = de izquierda a derecha).

NOTA

Respete las siguientes indicaciones:

- ► Observe las marcas del sentido de giro sobre la placa de apoyo.
- ► En las maquinas EKF Serie 500/600 la placa de apoyo rota durante el maquinado para la reducción de fricción.
- ► Asegurar, que la máquina asiente siempre uniformemente con la placa de apoyo.

- ◆ Antes de apagar separe la máquina de la pieza.
- ◆ Apague la máquina tal como se explica en el capítulo ***«Apagar la máquina»***.
- ◆ Desenchufe la clavija de red de la toma de corriente.

Cambiar la herramienta

⚠ ADVERTENCIA

Peligro de lesiones

- ► No utilice herramientas dañadas, sucias o desgastadas.
- ► Realice el cambio de herramienta solo con máquina parada y apagada. Desenchufe la clavija de red de la toma de corriente.
- ► Después de insertar la herramienta, compruebe que esté asentada firmemente.
- ► Utilice únicamente una herramienta y accesorios adecuados para esta máquina.

Cambiar la fresa

Para cambiar la fresa proceder de la forma siguiente:

- ◆ Suelte los tornillos de apriete laterales (3, fig. 4).
- ◆ Desenrosque la carcasa del motor.
- ◆ Suelte y retire la fresa con la herramienta suministrada.
- ◆ Enrosque la fresa deseada.
- ◆ Vuelva a enroscar la carcasa.
- ◆ Vuelva a apretar el tornillo de apriete.

Girar las placas de inversión

Para cambiar las placas reversibles (20, fig. 6) proceder de la forma siguiente:

- Suelte los tornillos de apriete laterales (3, fig. 4).
- Desenrosque la carcasa del motor.
- Suelte los tornillos de apriete (21, fig. 6) con la herramienta suministrada, gire las placas reversibles y volver a atornillar los tornillos de apriete.
- Repita esta operación para todas las placas reversibles de la fresa.
- Vuelva a enroscar la carcasa.
- Vuelva a apretar el tornillo de apriete.

Sustituir la placa reversible

Cuando una placa reversibles (20, fig. 6) está completamente gastada es necesario sustituirla por una nueva:

- Desenrosque el tornillo de fijación (21, fig. 6) con el destornillador (Torx) y extraiga la placa reversibles.
- Monte la placa reversible nueva y vuelva a enroscar el tornillo de fijación.

Limpieza/mantenimiento

⚠ ADVERTENCIA

- ► Apague la máquina y corte la alimentación de tensión, antes de proceder a cualquier trabajo de mantenimiento o limpieza (desenchufe la clavija de red de la toma de corriente).
- ► Cuando utilice aire comprimido para la limpieza póngase usted y otras personas gafas protectoras y guantes protectores con el fin de protegerse en la zona de trabajo.

ATENCIÓN

- ► Nunca sumerja en agua o en otro líquido la máquina.

Limpieza

Después de cada uso

- ◆ Retire las virutas.
- ◆ Limpie la herramienta y la máquina.
- ◆ Vuelva a guardar la máquina y el accesorio en su maleta de transporte.

Mantenimiento

⚠ ADVERTENCIA

¡Peligro debido a reparaciones indebidas!

Reparaciones indebidas pueden provocar situaciones graves de peligro para el usuario y daños en la máquina.

- ► Las reparaciones de los electrodomésticos deben encargarse al servicio técnico o a un técnico cualificado por el fabricante.

Controlar la fresa

- ◆ Compruebe la fresa y las placas reversibles periódicamente si presentan desgaste.
- ◆ En caso necesario virar o sustituir las placas reversibles según se describe en el capitulo ***«Cambiar la herramienta»***.

Si la fresa completa está gastada o defectuosa:

- ◆ Cambiar la fresa según se describe en el capitulo ***«Cambiar la herramienta»***.

Cambiar las escobillas

El cambio de escobillas sólo lo podrá realizar un taller especializado y autorizado por BDS. En caso de reparaciones por cuenta propia perderá el derecho a la garantía.

Asistencia técnica / Servicio técnico

En caso de consultas a la asistencia técnica/servicio técnico, póngase en contacto con BDS. Le podremos indicar un representante del servicio técnico más próximo.

Almacenamiento

Si no tiene previsto utilizar la máquina durante un periodo prolongado, límpiela de acuerdo con las instrucciones del capítulo ***«Limpieza»***. Guarde la máquina y sus accesorios en la maleta de transporte en un lugar seco, limpio y protegido contra las heladas.

Corrección de averías

Fallo	Causa posible	Solución
El motor no arranca después de accionar el interruptor de conexión/desconexión.	La clavija no está enchufada.	Enchufe la clavija.
	Se ha disparado el interruptor automático.	Conecte el interruptor automático.
Se dispara el interruptor automático del cuadro eléctrico.	Hay demasiados aparatos conectados al mismo circuito eléctrico.	Reduzca el número de aparatos conectados al circuito eléctrico.
	La máquina está defectuosa.	Informe al servicio de atención al cliente.

NOTA

► Si no logra solucionar el problema con estas acciones, póngase en contacto con el servicio de atención al cliente.

Datos técnicos

Datos técnicos

	EKF Serie 300			EKF Serie 500		EKF Serie 600		
Modelo	**EKF 300**	**EKF 450**	**EKF 452**	**EKF 530**	**EKF 545**	**EKF 630**	**EKF 645**	
Ángulo del bisel	30°	45°	Radio 2,5 mm	30°	45°	30°	45°	
Ancho de bisel	0 -5	0 - 6	-	0 - 12	0 - 12	0 - 15	0 - 15	mm
Tipo de fresa	ZFR 300.3	ZFR 450.3	ZFR 452.3	ZFR 530	ZFR 545	ZFR 630	ZFR 645	
Herramienta de fresado	Fresa de enroscar con 3 plaquitas reversibles de metal duro			Fresa de enroscar con 6 plaquitas reversibles de metal duro		Fresa de enroscar con 10 plaquitas reversibles de metal duro		
Dimensiones (L x A x A)	310 x 295 x 138			375 x 350 x 300		400 x 350 x 300		mm
Peso neto aprox.	4,6			9,3		10,2		kg
Tensión de servicio (véase la placa de características)	220-240 V / 50-60 Hz o 110-125 V / 50-60 Hz			220-240 V / 50-60 Hz o 110-125 V / 50-60 Hz		220-240 V / 50-60 Hz o 110-125 V / 50-60 Hz		
Consumo de potencia	1500			1800		2300		W
Emisión acústica	90			88		88		dB(A)
Vibración	1,53			1,55		1,55		m/s²
Velocidad	6000			continuo 1850 - 3350 Regulación de velocidad electrónica con control electrónico de onda completa		continuo 1600 - 3000 Regulación de velocidad electrónica con control electrónico de onda completa		rpm
Avance	Manual			Manual		Manual		
Longitud del cable de conexión	4			4		4		m
Categoría de protección	I			I		I		
Tipo de protección	IP20			IP20		IP20		

Declaración de conformidad de la CE

En conformidad con la Directiva de máquinas 2006/42/CE, Anexo II 1A	
Nombre/dirección del fabricante:	**BDS Maschinen GmbH** Martinstraße 108 D-41063 Mönchengladbach
Declaramos que el producto:	
Artículo:	**Fresa de cantos eléctrica**
Modelo:	**EKF Serie 300/500/600**
cumple con las siguientes disposiciones especializadas: ■ **Directiva europea de máquinas 2006/42/CE**	
Se han aplicado total o parcialmente las siguientes normas armonizadas: ● DIN EN ISO 12100:2011-03 ● DIN EN 62841-1:2016-07 ● DIN EN 60745-2-17:2011-6	
Responsable para la preparación de la documentación técnica:	**BDS Maschinen GmbH**
Hay disponible una documentación técnica completa. Están disponibles las instrucciones de servicio correspondientes al producto.	
Se asume que el producto únicamente se utiliza de acuerdo con el uso previsto. Encontrará información sobre el uso previsto en la documentación técnica.	
Mönchengladbach, 03/04/2017	Wolfgang Schroeder, Director Técnico (Firma legal del expedidor)

Fig. 4

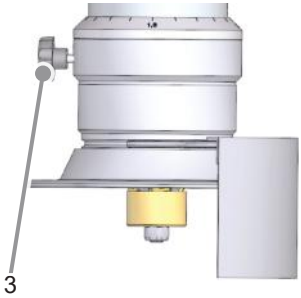

Fig. 5

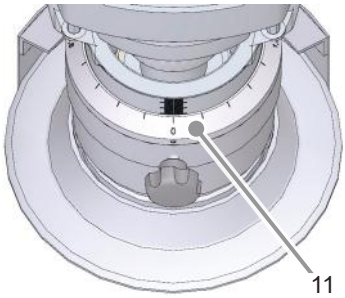

Fig. 6

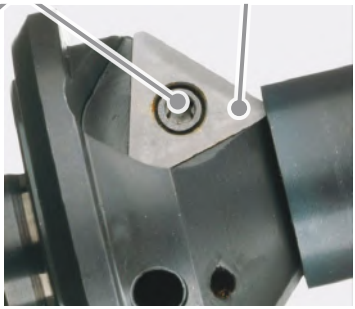

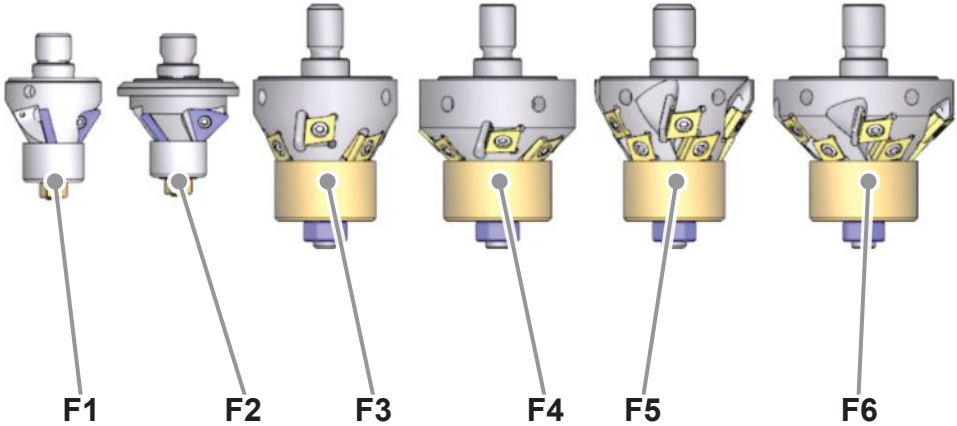

BA_EKF Serie 300/500/600_1704_A1 © 2017 BDS Maschinen GmbH

BDS Maschinen GmbH
Martinstraße 108
D-41063 Mönchengladbach

Tel.: +49 (0) 2161 / 3546-0
Fax: +49 (0) 2161 / 3546-90

Web: www.bds-maschinen.de
Correo electrónico: info@bds-maschinen.de