SEMPLICEMENTE IL MIGLIORE SISTEMA DI FORATURA.

Tecnologia di foratura a base elettromagnetica e smussatura.

Macchine, utensili, accessori e servizi BDS.

Edition I 2012

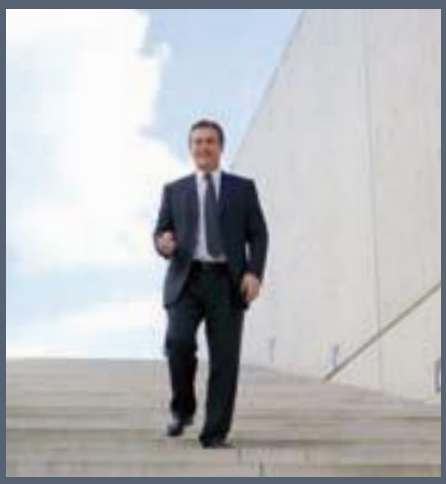

La tecnologia di foratura BDS è impiegata dove i professionisti sono al lavoro!

Il catalogo BDS documenta uno sviluppo tecnologico continuo. Vengono presentati nuovi prodotti, illustrate le applicazioni in modo ancora più esaustivo e, attraverso la classificazione in tre categorie delle linee di perforatori, viene semplificata la scelta del modello più adatto all'impiego.

"La nostra attenzione è rivolta a trovare la soluzione più semplice e funzionale ai problemi di foratura"

ProfiPLUS

La richiesta di questa categoria di perforatori, che và dall'impiego portatile a quello stazionario in officina, è molto ampia. Tutti i perforatori hanno le caratteristica comune di essere molto flessibili nell'utilizzo in fase di oratura,filettatura,svasatura, alesatura e smussatura.

ProfiSTART

Il miglior ingresso nella tecnologia di foratura BDS. Il professionista trova ciò di cui ha bisogno in una gamma di perforatori robusti e tecnologici ,corredati da una ampia scelta di frese ed accessori.

ProfiSPEZIAL

I perforatori a base elettromagnetica BDS sono impiegati per molte applicazioni speciali. Sono stati sviluppati modelli per la foratura di rotaie, per l'impiego in spazi ristretti, in condizioni di impiego difficili e anche perforatori con azionamento ad aria compressa.
La sicurezza nell'impiego, la maneggevolezza e la lunga durata di vita operativa caratterizzano tutti i perforatori e gli utensili prodotti da BDS Maschinen, il partner del professionista in tutto il mondo dal oltre 20 anni.

CONTENUTO

Tecnologia di foratura professionale a base elettromagnetica e svasatura.

1. PERFORATORI A BASE ELETTROMAGNETICA

ProfiPLUS

Serie ProfiPLUS

MAB 485	pag. 11
MAB 525	pag. 12
MAB 825	pag. 13
MAB 845	pag. 16
MAB 1300	pag. 17

ProfiSTART

Serie ProfiSTART

MAB 100	pag. 23
MAB 455	pag. 24
MAB 855	pag. 25

ProfiSPEZIAL

Serie ProfiSPEZIAL

MAB 150	pag. 27
AutoMAB 1500	pag. 28
AirMAB 5000	pag. 29
RailMAB 925	pag. 32
RailMAB 960	pag. 33

Serie HSS-Co 8

KBK-CO	pag. 45
KBL-CO	pag. 45
Assortimenti frese	pag. 59
Espulsori	pag. 45

Serie Vario-PLUS

KBK-VP	pag. 47
KBL-VP	pag. 47
Assortimenti frese	pag. 58/59
Espulsori	pag. 47

Serie Standard

KBK	pag. 49
KBL	pag. 50
KEL	pag. 51
Assortimenti frese	pag. 58/59
Espulsori	pag. 49/50/51

Serie Carbide HM

HKK	pag. 53
HKL	pag. 54
HKE-L	pag. 55
HKK-P	pag. 55
HKK-Rail	pag. 56
HKK-F	pag. 57
Assortimenti frese	pag. 58
Espulsori	pag. 53/54/55/56

Supporti e dispositivi di fissaggio

MobilCLAMP	pag. 65
Supporto industriale	pag. 65
Supporto magnetico	pag. 65
MagnetCLAMP	pag. 65
Basi con piastra vuoto	pag. 15
Supporto/staffa per tubi	pag. 14

Mandrini portapunte e adattatori

Mandrini portapunte	pag. 60
Coni riduzione e prolunghe	pag. 60
prolunghe	pag. 61
Adattatori	pag. 61

Lubrificanti e sgrassanti

Olio da taglio alte prestazioni	pag. 69
Spray olio alte prestazioni	pag. 69
Pasta da taglio alte prestazioni	pag. 69
Basi con piastra vuoto	
Olio emulsionabile concentrato	pag. 69
Spray detergente-sgrassante	pag. 69

3. SOMMARIO

Perforatori a base elettromagnetica	pag. 6/7
Tre categorie di impiego	pag. 8/9
Quale macchina? Quale mandrino?	pag. 20/21
Soluzioni per impieghi speciali	pag. 30/31
Tabella comparazione	pag. 34/35
Dimensioni	pag. 36/37

2. SMUSSATRICI

Sistema mandrini

KEYLESS - sistema mandrino a cambio rapido pag. 61
Mandrini portafrese pag. 61

Maschiatura

Mandrini a cambio rapido pag. 18-21
Inserti per mandrini pag. 18-21
Adattatori per maschi pag. 20

Altri accessori

Fioretto PowerWORKER pag. 62
StarterKIT pag. 63
Protezioni dai trucioli pag. 60
Serbatoi a pressione pag. 60
Casse di trasporto e custodia pag. 67

SKF 25

SKF 25 pag. 71
Accessori per SKF 25

AutoCUT 500

AutoCUT 500 pag. 74
Accessori per AutoCUT 500

EKF Series

EKF 300 pag. 75
EKF 450
EKF 452
Accessori per EKF

I modelli di frese a corona BDS pag. 40
La gamma di frese a corona BDS pag. 42
Lubrificanti consigliati pag. 57
Portafrese, mandrini e adattatori pag. 60
Utilizzare i corretti accessori pag. 62
Fatelo da Voi pag. 64
Lavorare in ergonomia è meglio! pag. 66
Smussatura – Facile e Veloce pag. 72
All'interno di BDS pag. 78
In linea con BDS pag. 80

DA SAPERE

Sistemi di fissaggio pag. 14/15

Maschiatura pag. 18/19

Produzione delle frese pag. 38/39

Lubrificanti speciali pag. 68/69

Assistenza pag. 76/77

BDS perforatori a base elettromagnetica

I perforatori professionali BDS sono il risultato di una perfetta tecnologia e di una alta qualità - Made in Germany

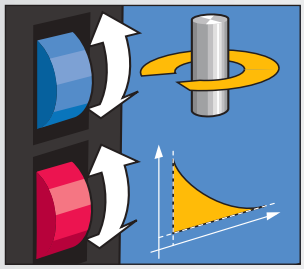

CONTROLLO ELETTRONICO "FULL WAVE"

Il controllo elettronico consente un'adattabilità costante della potenza erogata in rapporto al carico di lavoro. I vantaggi sono alte prestazioni a basse velocità e rendimento costante. In caso di coppie eccessive il controllo elettronico si attiva per evitare rotture dell'utensile o danneggiamenti. Un efficace contributo alla sicurezza degli operatori con BDS

LUBRIFICAZIONE INTERNA AUTOMATICA

La giusta quantità di lubrificante dove è richiesta. Questo sistema garantisce la giusta quantità di lubrificante su tutta la superficie della fresa. Si evitano forature a secco o surriscaldamenti degli utensili e impieghi eccessivi di lubrificante. Si migliora la vita operativa ed il risultato di foratura.

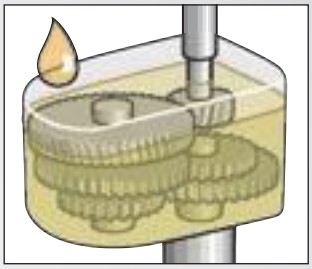

INGRANAGGI A BAGNO DI OLIO

BDS offre una gamma di perforatori a base elettromagnetica per alte prestazioni con motori potenti e robusti da 800 W a 2.300 W. Questi motori sono progettati specificamente per le sollecitazioni dell'impiego su perforatori elettromagnetici. BDS produce motori con ingranaggi multi-stadio a bagno di olio. I perforatori BDS sono robusti e affidabili.

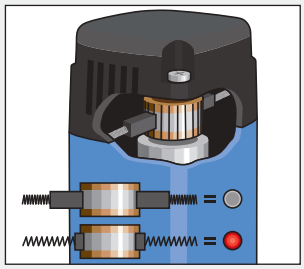

INDICATORE DELLO STATO DEI CARBONCINI

I perforatori della serie Profi-PLUS sono dotati di un indicatore del consumo dei carboncini. Sostituendo i carboncini in tempo preserverete Il motore da danneggiamenti.

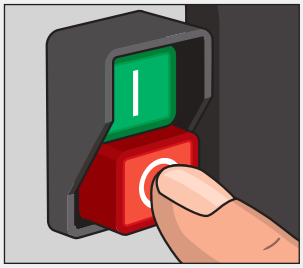

POSIZIONAMENTO DEGLI INTERRUTTORI

Gli interruttori del motore e magnete sono ben identificati ed accessibili. Sono posizionati in modo da evitare confusioni e incidenti. Grazie alla struttura dell'interruttore si evitano accensioni accidentali del motore.

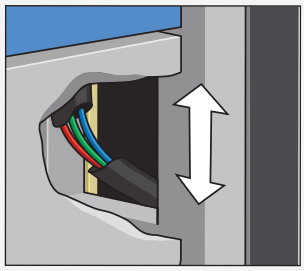

CABLAGGIO INTERNO

I perforatori BDS sono facili da maneggiare.Grazie al cablaggio interno si evita di danneggiare i cavi.

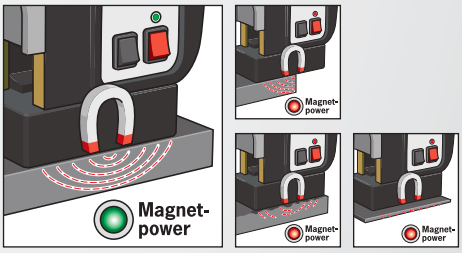

MAGNETE ED INDICATORE

Lo stato di tenuta del magnete nel momento in cui il perforatore viene impiegato viene segnalato all'operatore da un dispositivo visivo.
Luce VERDE : la tenuta del magnete corrisponde ai requisiti minimi.
Luce ROSSA : la tenuta del magnete non è sufficiente. Possibili cause: insufficiente spessore del materiale, trattamenti di superficie

Tre categorie di perforatori

Il perforatore adatto a qualunque vostra esigenza.

Per orientarsi meglio.

Nessuno conosce le vostre esigenze meglio di voi stessi, nessuno conosce le nostre macchine meglio di BDS. Per questo abbiamo creato una struttura per orientarvi nella scelta in un panorama di tredici differenti modelli di perforatori.

ProfiSTART

Il miglior ingresso nella tecnologia di foratura BDS. I professionisti, specialmente nei settori delle costruzioni di impianti, edilizia e carpenterie, lavorano con macchine con queste caratteristiche. Sono perforatori robusti e tecnologici, adatti ad applicazioni diverse sia in officina che in cantiere. Una gamma di accessori correda la linea ProfiSTART.

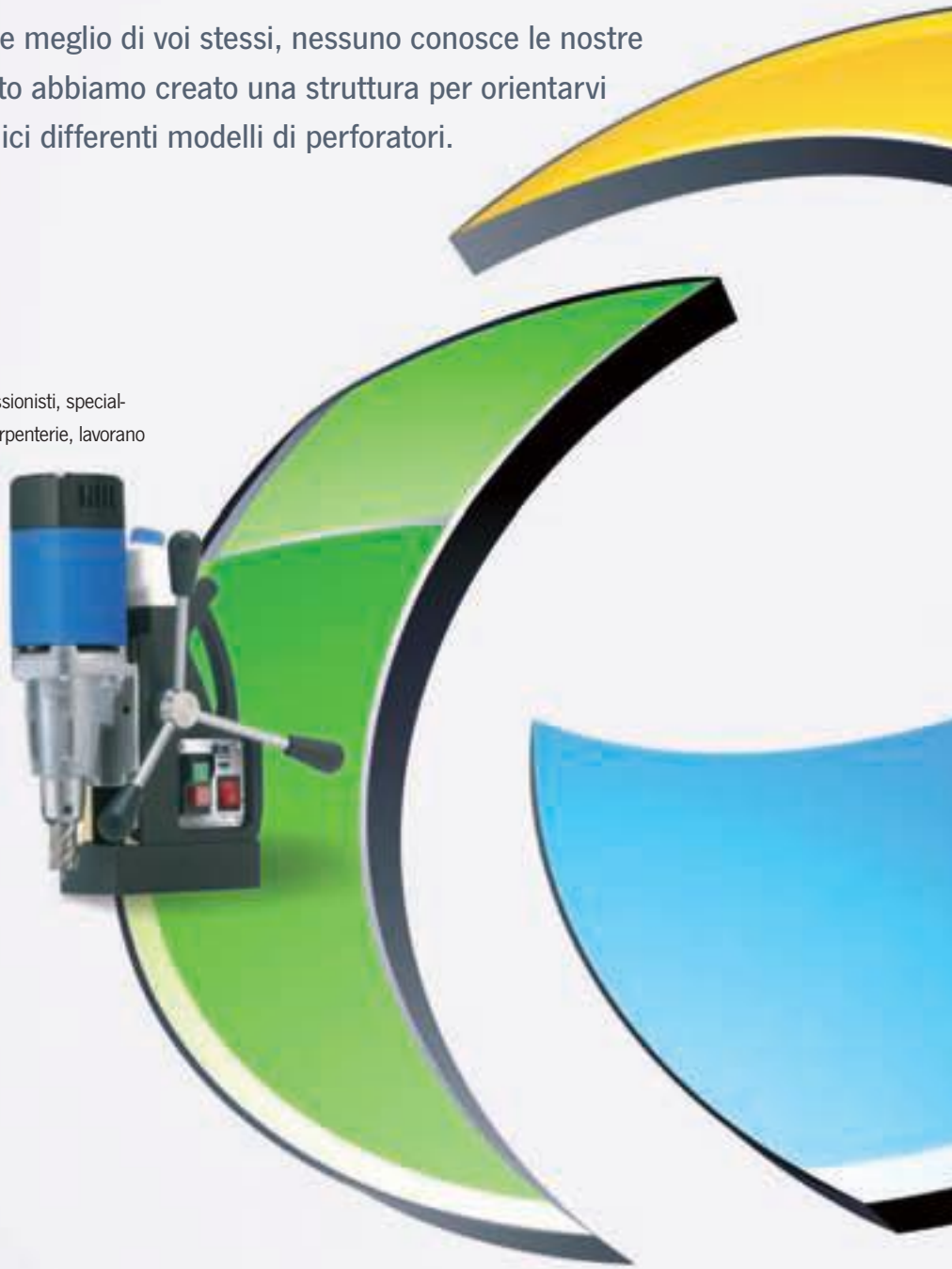

ProfiSPEZIAL

Impieghi speciali richiedono perforatori con caratteristiche uniche. Sin dagli esordi BDS ha sempre cercato e sviluppato soluzioni per le esigenze dei consumatori. Alcuni di questi progetti sono diventati modelli di serie, come il perforatore MAB 150, una macchina compatta per impiego in spazi angusti.
Inoltre, perforatori con avanzamento automatico, con azionamento ad aria compressa e per la foratura di binari in opera.

ProfiPLUS

I perforatori della linea ProfiPLUS sono progettati per l'impiego nei settori dell' impiantistica e costruzioni meccaniche.
Queste macchine possono essere utilizzate in officina, in cantiere o nell'unità produttiva.
Quello che accomuna i perforatori di questa classe è l'elevata flessibilità nelle operazioni di foratura, alesatura, svasatura e maschiatura. Il modello MAB 1300 che fa parte di questa classe è attualmente il modello di perforatore più potente sul mercato.

ProfiPLUS

Perforatori a base elettromagnetica con caratteristiche specifiche ideali per la costruzione di impianti industriali e infrastrutture: controllo elettronico "full wave", rotazione destro/sinistro, ingranaggi multi-stadio, controllo di coppia, mandrino cambio rapido KEYLESS e molto altro.

Macchina	Pagina
MAB 485	11
MAB 525	12
MAB 825	13
MAB 845	16
MAB 1300	17

ProfiPLUS

BDSMASCHINEN MADEINGERMANY

MAB 485

Il migliore approccio alla classe ProfiPLUS - indispensabile in officina e sul cantiere.

Caratteristiche della MAB 485

> Controllo elettronico “full wave” della velocità
> Foratura con frese a corona e punte, svasatura, alesatura e maschiatura
> Ingranaggi a doppio stadio a bagno d’olio

SPECIFICHE TECNICHE

Potenza motore:	1.150 Watt
Alimentazione:	230 V AC, 50-60 Hz
Corsa:	160 mm
Dimensioni magnete:	84 x 168 x 41,5 mm
Peso:	13 kg
Albero diretto:	–
Mandrino industriale:	–
Mandrino cambio rapido:	KEYLESS, 19 mm Weldon ($^3/_4$")
Cono Morse:	CM 2
Velocità 1:	50 – 250 min^{-1}
Velocità 2:	100 – 450 min^{-1}
Velocità 3:	–
Velocità 4:	–
Lubrificazione interna di serie:	✔

Frizione:	–
Controllo della coppia:	–
Controlli elettronici “full wave”:	✔
Indicatore adesione magnete:	✔
Protezione termica:	✔
Rotazione destra/sinistra:	✔
Indicatore usura carboncini:	✔
Frese a corona prof. 30 mm:	12 – 40 mm
Frese a corona prof. 55 mm:	12 – 40 mm
Frese a corona prof. 110 mm:	–
Punte elicoidali:	≤ ø 18 mm
Alesatura:	≤ ø 18 mm
Svasatura:	≤ ø 40 mm
Maschiatura:	≤ M16

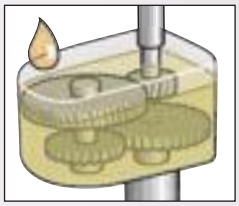

Cambio a ingranaggi in bagno d’olio a due stadi

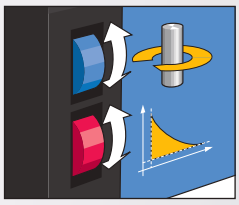

Controllo di velocità full-wave e controllo di coopia

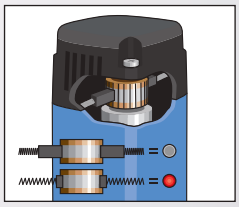

Indicatore usura delle spazzole

ART. NR.

MAB 485 230 Volt
MAB 485 110/125 Volt

Disegno tecnico a pag. 36-37

DOTAZIONE

1 perforatore a base elettromagnetica
1 Mandrino cambio rapido KEYLESS, 19 mm Weldon ($^3/_4$")
1 bussola porta maschi ZGA 010 + ZGA 012 + ZGA 016
2 Espulsori ZAK 075 + 100
1 cassa trasporto
1 catena di sicurezza
1 Cacciaconi CM 2
1 mandrino cremagliera 1 – 13 mm
1 adattatore CM 2/B16
1 manuale istruzioni

ProfiPLUS

MAB 525

Robusta ma maneggevole! Con motore a due velocità con ingranaggi a bagno d'olio. Maschiatura fino a M 20

Caratteristiche della MAB 525

> La migliore soluzione per l'impiantista: pesa solo 16 kg.
> Attacco conico CM 3 per forature con frese a corona fino a Ø 50 mm.
> Struttura robusta con scatola ingranaggi e slitta monoblocco per resistere alle sollecitazioni.

KEYLESS

SPECIFICHE TECNICHE

Potenza motore:	1.600 Watt
Alimentazione:	230 V AC, 50-60 Hz
Corsa:	160 mm
Dimensioni magnete:	90 x 180 x 48 mm
Peso:	16 kg
Albero diretto:	–
Mandrino industriale:	–
Mandrino cambio rapido:	KEYLESS, 19 mm Weldon ($^3/_4$")
Cono Morse:	CM 3
Velocità 1:	70 – 280 min^{-1}
Velocità 2:	180 – 580 min^{-1}
Velocità 3:	–
Velocità 4:	–
Lubrificazione interna di serie:	✔

Frizione:	–
Controllo della coppia:	✔
Controlli elettronici "full wave":	✔
Indicatore adesione magnete:	✔
Protezione termica:	✔
Rotazione destra/sinistra:	✔
Indicatore usura carboncini:	✔
Frese a corona prof. 30 mm:	12 – 50 mm
Frese a corona prof. 55 mm:	12 – 50 mm
Frese a corona prof. 110 mm:	–
Punte elicoidali:	≤ ø 20 mm
Alesatura:	≤ ø 20 mm
Svasatura:	≤ ø 50 mm
Maschiatura:	≤ M20

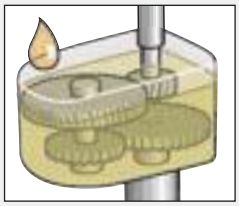

Cambio a ingranaggi in bagno d'olio a due stadi

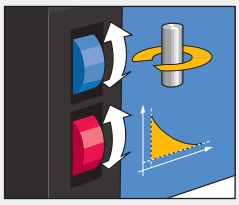

Controllo di velocità full-wave e controllo di coopia

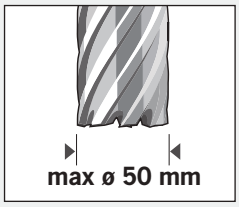

Foratura fino a Ø 50 mm

ART. NR.

MAB 525 230 Volt
MAB 525 110/125 Volt

Disegno tecnico a pag. 36-37

DOTAZIONE

1 perforatore a base elettromagnetica
1 Mandrino cambio rapido KEYLESS, 19 mm Weldon ($^3/_4$")
1 bussola porta maschi ZGA 010 + ZGA 012 + ZGA 016
1 cassa trasporto
2 Espulsori ZAK 075 + 090
1 catena di sicurezza
1 Cacciaconi CM 3
1 adattatore CM 3/B16
1 mandrino cremagliera 1 – 13 mm
1 manuale istruzioni

ProfiPLUS

MAB 825

Prestazioni ottimali e flessibilità per impieghi nell'impiantistica e costruzioni meccaniche.

BDSMASCHINEN MADEINGERMANY

Caratteristiche della MAB 825

> Un classico nelle serie più grandi con Cono Morse CM 3
> Foratura con frese a corona su spessori 30, 55 e 110 mm.
> Adatto all'impiego con punte coniche, alesatori, svasatori e maschiatori

SPECIFICHE TECNICHE

Potenza motore:	1.800 Watt
Alimentazione:	230 V AC, 50-60 Hz
Corsa:	255 mm
Dimensioni magnete:	110 x 220 x 54 mm
Peso:	25 kg
Albero diretto:	–
Mandrino industriale:	CM 3, 32 mm Weldon (1 $^{1}/_{4}$")
Mandrino cambio rapido:	KEYLESS, 19 mm Weldon ($^{3}/_{4}$")
Cono Morse:	CM 3
Velocità 1:	40 – 110 min^{-1}
Velocità 2:	65 – 175 min^{-1}
Velocità 3:	140 – 360 min^{-1}
Velocità 4:	220 – 600 min^{-1}
Lubrificazione interna di serie:	✔

Frizione:	✔
Controllo della coppia:	✔
Controlli elettronici "full wave":	✔
Indicatore adesione magnete:	✔
Protezione termica:	✔
Rotazione destra/sinistra:	✔
Indicatore usura carboncini:	✔
Frese a corona prof. 30 mm:	12 – 100 mm
Frese a corona prof. 55 mm:	12 – 100 mm
Frese a corona prof. 110 mm:	20 – 100 mm
Punte elicoidali:	≤ ø 31,75 mm
Alesatura:	≤ ø 31,75 mm
Svasatura:	≤ ø 50 mm
Maschiatura:	≤ M30

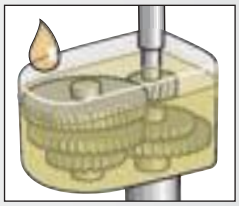

Ingranaggi a 4 stadi in bagno d'olio

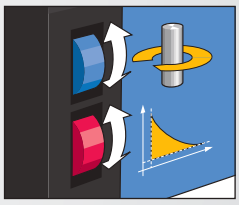

Controlli elettronici "full wave" with torque control

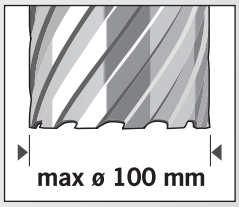

Foratura fino a Ø 100mm

ART. NR.

MAB 825 230 Volt
MAB 825 110/125 Volt

Disegno tecnico a pag. 36-37

DOTAZIONE

1 perforatore a base elettromagnetica
1 Mandrino cambio rapido KEYLESS, 19 mm Weldon ($^{3}/_{4}$")
1 Mandrino industriale CM 3 / 32 mm Weldon (1 $^{1}/_{4}$")
2 Espulsori ZAK 075 + 090
2 Espulsori ZAK 100 + 120
1 cassa trasporto con ruote
1 catena di sicurezza
1 chiave esagonale 6 mm
1 Cacciaconi CM 3
1 manuale istruzioni

ProfiPLUS

Dispositivi di fissaggio per tubi da Ø 80 mm. a Ø 500 mm.

Dispositivi di fissaggio per tubi da Ø 80 mm. a Ø 500 mm.
I dispositivi di fissaggio BDS sono disponibili per tubi dal diametro 80 mm. al diametro 500 mm. Il sistema fissaggio veloce e flessibile si adatta ad ogni esigenza di foratura. La base con piedini mobili a V viene ancorata al tubo con catene tensionabili. In questo modo si può agevolmente raggiungere in tutta sicurezza la posizione corretta di foratura sul tubo. Con questo dispositivo si amplia notevolmente la gamma di applicazioni dei perforatori della serie ProfiPLUS.

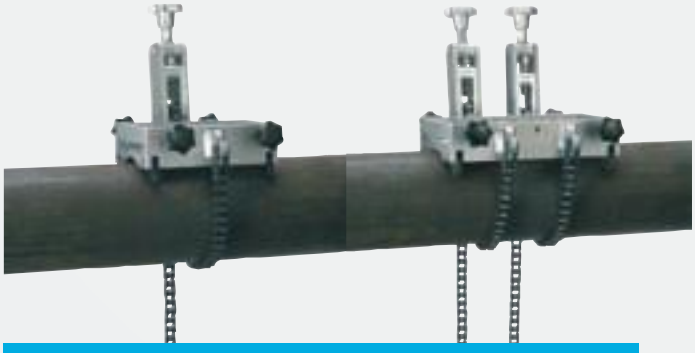

DISPOSITIVI DI FISSAGGIO PER TUBI

ART. NR.	
ZRO 250	
ZRO 500	
ZRO 250: per MAB 455, 485, 525 per tubi ø: 80 – 250 mm Lunghezza catena: 900 mm	**ZRO 500:** per MAB 825, 845, 855 per tubi ø: 150 – 500 mm Lunghezza catena: 1.650 mm

Dispositivi di fissaggio

Per perforatori con base elettromagnetica delle serie ProfiPLUS e ProfiSTART. Per la lavorazione di materiali non ferrosi e acciaio Inox.

PIASTRA VUOTO PER SUPERFICI LISCE

ART. NR.

ZAV 400

Applicazioni: per superfici lisce

Caratteristiche: Pompa vuoto a bagno d'olio ad alte prestazioni. Base con due ventose per l'adesione e area di foratura interna.

Dimensioni : 440 x 260 mm. Area foratura 30 x 120 mm.

Dispositivo di fissaggio con pompa per vuoto per materiali non ferrosi.

Tutti i perforatori a base elettromagnetica delle serie ProfiPLUS e ProfiSTART possono venire impiegati su materiali non ferrosi, incluso l'acciaio Inox, mediante l'utilizzo di dispositivi di fissaggio con pompa vuoto a bagno d'olio. Questi dispositivi, creando il vuoto, assicurano l'adesione della base alla superficie da lavorare.

BDS progetta e realizza dispositivi su misura per applicazioni speciali. Contattateci!

PIASTRA VUOTO PER SUPERFICI RUVIDE E GOFFRATE

ART. NR.

ZAV 300

Applicazioni: per superfici sia lisce che ruvide o goffrate

Caratteristiche: Pompa vuoto a bagno d'olio ad alte prestazioni.

Dimensioni piastra : Ø 300 mm.

ProfiPLUS

MAB 845

Prestazioni ottimali e flessibilità per impieghi nell'impiantistica e costruzioni meccaniche. Meccanismo di rotazione della base magnetica su due assi per un perfetto centraggio del foro.

Caratteristiche della MAB 845

> Possibilità di posizionamento e centratura foro a base magnetica inserita.
> Foratura con frese a corona negli spessori 30, 55 e 110 mm.
> Adatto all'impiego con punte coniche, alesatori, svasatori e maschiatori

SPECIFICHE TECNICHE

Potenza motore:	1.800 Watt
Alimentazione:	230 V AC, 50-60 Hz
Corsa:	255 mm
Dimensioni magnete:	110 x 220 x 54 mm
Peso:	25 kg
Albero diretto:	–
Mandrino industriale:	CM 3, 32 mm Weldon (1 $^{1}/_{4}$")
Mandrino cambio rapido:	KEYLESS, 19 mm Weldon ($^{3}/_{4}$")
Cono Morse:	CM 3
Velocità 1:	40 – 110 min^{-1}
Velocità 2:	65 – 175 min^{-1}
Velocità 3:	140 – 360 min^{-1}
Velocità 4:	220 – 600 min^{-1}
Lubrificazione interna di serie:	✔

Frizione:	✔
Controllo della coppia:	✔
Controlli elettronici "full wave":	✔
Indicatore adesione magnete:	✔
Protezione termica:	✔
Rotazione destra/sinistra:	✔
Indicatore usura carboncini:	✔
Frese a corona prof. 30 mm:	12 – 100 mm
Frese a corona prof. 55 mm:	12 – 100 mm
Frese a corona prof. 110 mm:	20 – 100 mm
Punte elicoidali:	≤ ø 31,75 mm
Alesatura:	≤ ø 31,75 mm
Svasatura:	≤ ø 50 mm
Maschiatura:	≤ M30

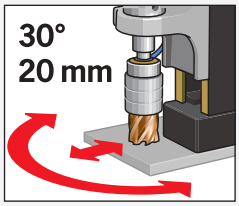

Posizionamento su due assi

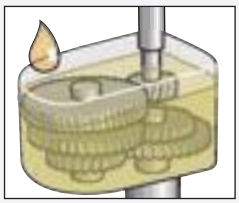
Cambio a ingranaggi in bagno d'olio a 4 stadi

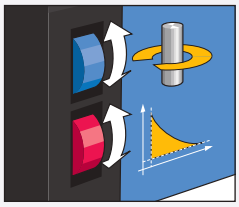
Controllo di velocità full-wave e controllo di coopia

ART. NR.

MAB 845 230 Volt
MAB 845 110/125 Volt

Disegno tecnico a pag. 36-37

DOTAZIONE

1 perforatore a base elettromagnetica
1 Mandrino cambio rapido KEYLESS, 19 mm Weldon ($^{3}/_{4}$")
1 Mandrino industriale CM 3 / 32 mm Weldon (1 $^{1}/_{4}$")
2 Espulsori ZAK 075 + 090
2 Espulsori ZAK 100 + 120
1 cassa trasporto con ruote
1 catena di sicurezza
1 chiave esagonale 6 mm
1 Cacciaconi CM 3
1 manuale istruzioni

ProfiPLUS

BDSMASCHINEN MADEINGERMANY

MAB 1300

Il pezzo forte della tecnologia di foratura BDS.
Il perforatore più potente della sua classe.

Caratteristiche della MAB 1300

> Possibilità di foratura fino a Ø 130 mm. e con frese extra-lunghe profondità 110 mm.
> Motore con attacco conico CM4 , 2.300 Watt con tutte le caratteristiche della serie ProfiPLUS.
> Dispositivo di foratura “power-assist”

SPECIFICHE TECNICHE

Potenza motore:	2,300 Watt
Alimentazione:	230 V AC, 50-60 Hz
Corsa senza stabilizzatore:	310 mm
Corsa con stabilizzatore:	85 mm
Dimensioni magnete:	120 x 360 x 65 mm
Peso:	51 kg
Albero diretto:	32 mm Weldon (1 $^{1}/_{4}$")
Mandrino cambio rapido:	–
Cono Morse:	CM 4
Velocità 1:	30 – 80 min^{-1}
Velocità 2:	50 – 120 min^{-1}
Velocità 3:	130 – 350 min^{-1}
Velocità 4:	210 – 550 min^{-1}
Lubrificazione interna di serie:	✔

Frizione:	✔
Controllo della coppia:	✔
Controlli elettronici “full wave”:	✔
Indicatore adesione magnete:	✔
Protezione termica:	✔
Rotazione destra/sinistra:	✔
Indicatore usura carboncini:	✔
Frese a corona prof. 30 mm:	12 – 130 mm
Frese a corona prof. 55 mm:	12 – 100 mm
Frese a corona prof. 110 mm:	20 – 120 mm
Punte elicoidali:	≤ ø 45 mm
Alesatura:	≤ ø 50 mm
Svasatura:	≤ ø 80 mm
Maschiatura:	≤ M42

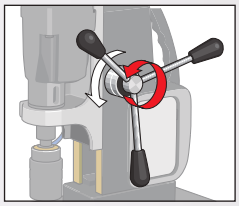

Foratura servo-assistita

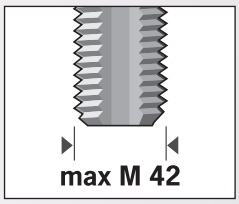

Maschiatura fino a M42

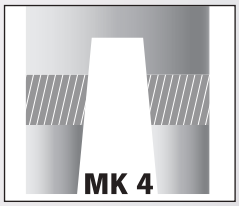

Cono Morse CM 4

ART. NR.

MAB 1300 230 Volt
MAB 1300 110/125 Volt

Disegno tecnico a pag. 36-37

DOTAZIONE

1 perforatore a base elettromagnetica
1 cassa trasporto con ruote
1 catena di sicurezza
1 chiave esagonale 4, 6, 8 mm
1 Cacciaconi CM 4
2 Espulsori ZAK 075 + 090
2 Espulsori ZAK 100 + 120
1 riduzione ZAP 200, da 32 mm Weldon a 19 mm Weldon
1 manuale istruzioni

ProfiPLUS

Mandrino cambio rapido e inserti da M 6 a M42

I perforatori a base magnetica della serie ProfiPLUS sono indicati per la maschiatura.
Sono infatti dotati di:
rotazione destro/sinistro,
controllo elettronico “full wave”,
motori ad alte prestazioni

Mandrino cambio rapido CM 2, CM 3, CM 4

L’ampia corsa dei perforatori BDS, unita alla facilità di impiego dei mandrini a cambio rapido, rende semplice e veloce ogni sostituzione di utensile, senza dover effettuare di nuovo l’allineamento al foro in lavorazione.
I mandrini a cambio rapido possono essere utilizzati sia con inserti standard che con inserti con frizione incorporata.

Sistema di maschiatura

Per perforatori a base magnetica della serie ProfiPLUS

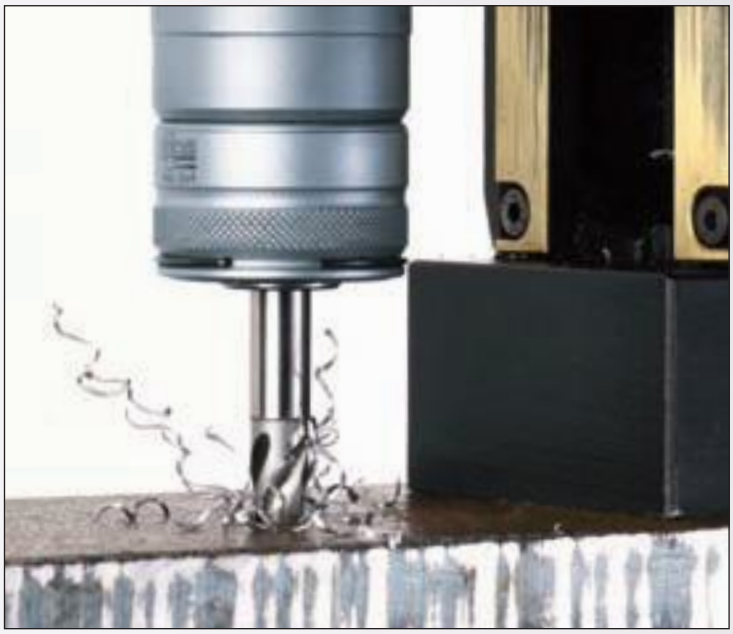

Foratura, svasatura e maschiatura con perforatori a base magnetica BDS. Veloce, semplice e preciso.

Opzione 1 : inserti cambio-rapido con frizione di sicurezza

Maschiature da M 6 a M42 – Gli inserti con frizione di sicurezza BDS Permettono maschiature precise su fori sia ciechi che passanti. La frizione di sucurezza previene la rottura del maschio impedendo il contatto con la fine foro.

Opzione 2 : inserti cambio-rapido standard

Maschiature da M 6 a M30. Gli inserti BDS standard permettono solo maschiature di fori passanti

Quale macchina? Quale maschio?

Scelta del sistema mandrino-inserti per un perforatore della serie ProfiPLUS in funzione della misura dei filetti da realizzare.

SISTEMA DI MASCHIATURA

GSW mandrini a cambio rapido.
Nelle versioni CM 2, CM 3, CM 4.

GSW 222	grandezza 2	CM 2
GSW 331	grandezza 1	CM 3
GSW 332	grandezza 2	CM 3
GSW 333	grandezza 3	CM 3
GSW 442	grandezza 2	CM 4
GSW 443	grandezza 3	CM 4
GSW 444	grandezza 4	CM 4

GSE
Inserto rapido Standard
Grandezza 1, 2, 3

GSS
Inserto rapido Standard
con frizione di sicurezza
Grandezza 2, 3, 4

RIASSUMENDO

ART. NR.
GSW 222 Quick-change drill chuck
GSW 331 mandrino rapido
GSW 332 mandrino rapido
GSW 333 mandrino rapido
GSW 442 mandrino rapido
GSW 443 mandrino rapido
GSW 444 mandrino rapido
GSE 103 a GSE 114
GSE 205 a GSE 222
GSE 314 a GSE 330
GSS 205 a GSS 222
GSS 312 a GSS 330
GSS 420 a GSS 442
GSE 100 serie completa Grandezza 1, da M3 a M14
GSE 200 serie completa Grandezza 2, da M5 a M24
GSE 300 serie completa Grandezza 3, da M14 a M30

Adattatori porta maschi - la soluzione economica.

Gli adattatori permettono di montare i maschi direttamente sul mandrino Weldon 19 e 32 mm.
Solo per maschiature di fori passanti!

ADATTATORI PORTA-MASCHI CON CODOLO WELDON

ART. NR.	MASCHIO	CODOLO Ø	QUADRO
ZGA 010	M10 DIN 376	7	5.5
ZGA 012	M12 DIN 376	9	7
ZGA 014	M14 DIN 376	11	9
ZGA 016	M16 DIN 376	12	9
ZGA 018	M18 DIN 376	14	11
ZGA 020	M20 DIN 376	16	12
ZGA 022	M22 DIN 376	18	14.5
ZGA 024	M24 DIN 376	18	14.5
ZGA 027	M27 DIN 376	20	16
ZGA 030	M30 DIN 376	22	18

Fino a ZGA 020 codolo Weldon 19 mm. ($^3/_4$")
Da ZGA 022 codolo Weldon 32 mm. (1 $^1/_4$")

SISTEMA DI MASCHIATURA

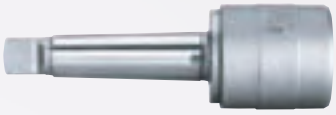

MAB 1300	MAB 825 MAB 845	MAB 525	MAB 485	Mandrino cambio-rapido GSW Art. Nr. Mandrino cambio rapido	Maschio	Inserti cambio-rapido standard GSE Art. Nr.	Codolo Ø x quadro	Inserti cambio-rapido con frizione di sicurezza GSS Art. Nr.	Codolo Ø x quadro
				GSW 222 Grandezza 2 CM 2	M5/M6	GSE 205	6 / 4.9	GSS 205	6 / 4.9
					M8/M10	GSE 208	8 / 6.2	GSS 208	8 / 6.2
					M10	GSE 210	10 / 8.0	GSS 210	7 / 5.5
					M12	GSE 212	9 / 7.0	GSS 212	9 / 7.0
					M14	GSE 214	11 / 9.0	GSS 214	11 / 9.0
					M16	GSE 216	12 / 9.0	GSS 216	12 / 9.0
				GSW 331 Grandezza 1 CM 3	M3	GSE 103	3.5 / 2.7		
					M4	GSE 104	4.5 / 3.4		
					M5/M6	GSE 105	6 / 4.9		
					M8	GSE 108	8 / 6.2		
					M10	GSE 110	10 / 8.0		
					M12	GSE 112	9 / 7.0		
					M14	GSE 114	11 / 9.0		
				GSW 332 Grandezza 2 CM 3	M5/M6	GSE 205	6 / 4.9	GSS 205	6 / 4.9
					M8	GSE 208	8 / 6.2	GSS 208	8 / 6.2
					M10	GSE 210	10 / 8	GSS 210	7 / 5.5
					M12	GSE 212	9 / 7.0	GSS 212	9 / 7.0
					M14	GSE 214	11 / 9	GSS 214	11 / 9
					M16	GSE 216	12 / 9	GSS 216	12 / 9
					M18	GSE 218	14 / 11	GSS 218	14 / 11
					M20	GSE 220	16 / 12	GSS 220	16 / 12
				*non indicato per MAB 525	M22/M24*	GSE 222	18 / 14.5	GSS 222	18 / 14.5
				GSW 333 Grandezza 3 CM 3	M12			GSS 312	9 / 7.0
					M14	GSE 314	11 /9	GSS 314	11/ 9
					M16	GSE 316	12 / 9	GSS 316	12 / 9
					M18	GSE 318	14 / 11	GSS 318	14 / 11
					M20	GSE 320	16 / 12	GSS 320	16 / 12
					M22/M24	GSE 322	18 / 14.5	GSS 322	18 / 14.5
					M27	GSE 327	20 / 16	GSS 327	20 / 16
					M30	GSE 330	22 / 18	GSS 330	22 / 18
				GSW 442 Grandezza 2 CM 4	M5/M6	GSE 205	6 / 4.9	GSS 205	6 / 4.9
					M8	GSE 208	8 / 6.2	GSS 208	8 / 6.2
					M10	GSE 210	10 / 8.0	GSS 210	7 / 5.5
					M12	GSE 212	9 / 7.0	GSS 212	9 / 7.0
					M14	GSE 214	11/ 9	GSS 214	11/ 9
					M16	GSE 216	12 / 9	GSS 216	12 / 9
					M18	GSE 218	14 / 11	GSS 218	14 / 11
					M20	GSE 220	16 / 12	GSS 220	16 / 12
					M22/24	GSE 222	18 / 14.5	GSS 222	18 / 14.5
				GSW 433 Grandezza 3 CM 4	M12			GSS 312	9 / 7.0
					M14	GSE 314	11 / 9	GSS 314	11 / 9
					M16	GSE 316	12 / 9	GSS 316	12 / 9
					M18	GSE 318	14 / 11	GSS 318	14 / 11
					M20	GSE 320	16 / 12	GSS 320	16 / 12
					M22/24	GSE 322	18 / 14.5	GSS 322	18 / 14.5
					M27	GSE 327	20 / 16	GSS 327	20 / 16
					M30	GSE 330	22 / 18	GSS 330	22 / 18
				GSW 444 Grandezza 4 CM 4	M20			GSS 420	16 / 12
					M22/24			GSS 422	18 / 14.5
					M27			GSS 427	20 / 16
					M30			GSS 430	22 / 18
					M33			GSS 433	25 / 20
					M36			GSS 436	28 / 22
					M39/42			GSS 442	32 / 24

ProfiSTART

Il migliore approccio ad una tecnologia di successo, dove l'utilizzatore professionale trova perforatori robusti, ben progettati per lavorare nel tempo. Lo garantisce la qualità BDS "Made in Germany"

Macchina	Pagina
MAB 100	23
MAB 455	24
MAB 855	25

ProfiSTART

BDSMASCHINEN MADEINGERMANY

MAB 100

Compatta, maneggevole, potente - ideale dove è richiesta una macchina leggera.

Caratteristiche della MAB 100

> Con soli 9,9 kg. di peso è il perforatore più leggero della gamma BDS
> Utilizzo semplificato - ingombri in altezza ridotti 300/370 mm.
> Sicurezza per l'operatore con cablaggi interni

SPECIFICHE TECNICHE

Potenza motore:	800 Watt	Frizione:	–
Alimentazione:	230 V AC, 50-60 Hz	Controllo della coppia:	–
Corsa:	70 mm	Controlli elettronici "full wave":	–
Dimensioni magnete:	80 x 160 x 41,5 mm	Indicatore adesione magnete:	–
Peso:	9,9 kg	Protezione termica:	–
Albero diretto:	✔	Rotazione destra/sinistra:	–
Mandrino industriale:	–	Indicatore usura carboncini:	–
Mandrino cambio rapido:	–	Frese a corona prof. 30 mm:	12 – 30 mm
Cono Morse:	–	Frese a corona prof. 55 mm:	12 – 30 mm
Velocità 1:	450 min^{-1}	Frese a corona prof. 110 mm:	–
Velocità 2:	–	Punte elicoidali:	–
Velocità 3:	–	Alesatura:	–
Velocità 4:	–	Svasatura:	–
Lubrificazione interna di serie:	✔	Maschiatura:	–

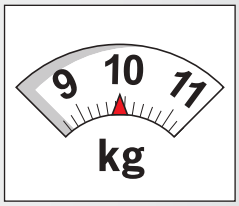

Il Peso-Leggero!

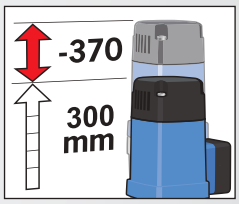

Struttura compatta: corsa 70 mm

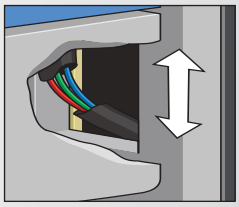
Cablaggio interno protetto

ART. NR.

MAB 100 230 Volt
MAB 100 110/125 Volt

DOTAZIONE

1 perforatore a base elettromagnetica
2 Espulsori ZAK 075 + 100
1 cassa trasporto
1 catena di sicurezza
1 chiave esagonale 4 mm
1 manuale istruzioni

Disegno tecnico a pag. 36-37

ProfiSTART

MAB 455

Perfetta per impieghi in carpenteria, impiantistica, montaggi e in officina.

Caratteristiche della MAB 455

> Motore a due velocità con ingranaggi a bagno d'olio
> Rapidità di sostituzione del mandrino da porta frese a porta punte.
> Attacco CM 2 Cablaggio interno

SPECIFICHE TECNICHE

Potenza motore:	1.150 Watt
Alimentazione:	230 V AC, 50-60 Hz
Corsa:	160 mm
Dimensioni magnete:	84 x 168 x 41,5 mm
Peso:	13 kg
Albero diretto:	–
Mandrino industriale:	–
Mandrino cambio rapido:	KEYLESS, 19 mm Weldon ($^3/_4$")
Cono Morse:	CM 2
Velocità 1:	250 min^{-1}
Velocità 2:	450 min^{-1}
Velocità 3:	–
Velocità 4:	–
Lubrificazione interna di serie:	✔

Frizione:	–
Controllo della coppia:	–
Controlli elettronici "full wave":	–
Indicatore adesione magnete:	✔
Protezione termica:	–
Rotazione destra/sinistra:	–
Indicatore usura carboncini:	–
Frese a corona prof. 30 mm:	12 – 40 mm
Frese a corona prof. 55 mm:	12 – 40 mm
Frese a corona prof. 110 mm:	–
Punte elicoidali:	≤ ø 18 mm
Alesatura:	–
Svasatura:	–
Maschiatura:	–

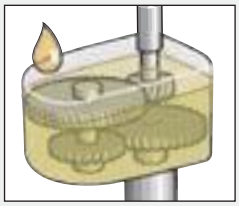

Cambio a ingranaggi in bagno d'olio a 2 stadi

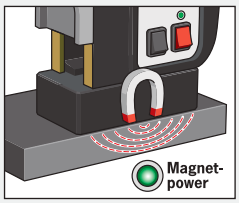

Indicatore carico del magnete

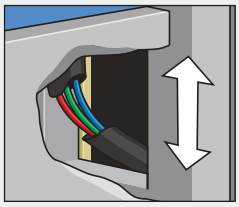

Cablaggio interno protetto

ART. NR.

MAB 455 230 Volt
MAB 455 110/125 Volt

DOTAZIONE

1 perforatore a base elettromagnetica
1 Mandrino cambio rapido
KEYLESS, 19 mm Weldon ($^3/_4$")
2 Espulsori ZAK 075 + 100
1 cassa trasporto
1 catena di sicurezza
1 Cacciaconi CM 2
1 manuale istruzioni

Disegno tecnico a pag. 36-37

ProfiSTART

BDSMASCHINEN MADEINGERMANY

MAB 855

Prestazioni ad un prezzo estremamente interessante.

Caratteristiche della MAB 855

> Foratura con frese a corona fino a Ø 75 mm
> Robusta. Motore a quattro velocità.

SPECIFICHE TECNICHE

Potenza motore:	1.700 Watt
Alimentazione:	230 V AC, 50-60 Hz
Corsa:	255 mm
Dimensioni magnete:	110 x 220 x 54 mm
Peso:	25 kg
Albero diretto:	–
Mandrino industriale:	CM 3, 19 mm Weldon ($^3/_4$")
	CM 3, 32 mm Weldon (1 $^1/_4$")
Mandrino cambio rapido:	–
Cono Morse:	CM 3
Velocità 1:	110 min^{-1}
Velocità 2:	175 min^{-1}
Velocità 3:	245 min^{-1}
Velocità 4:	385 min^{-1}
Lubrificazione interna di serie:	✔

Frizione:	✔
Controllo della coppia:	–
Controlli elettronici "full wave":	–
Indicatore adesione magnete:	✔
Protezione termica:	–
Rotazione destra/sinistra:	–
Indicatore usura carboncini:	–
Frese a corona prof. 30 mm:	75 mm
Frese a corona prof. 55 mm:	75 mm
Frese a corona prof. 110 mm:	75 mm
Punte elicoidali:	≤ ø 31,75 mm
Alesatura:	–
Svasatura:	–
Maschiatura:	–

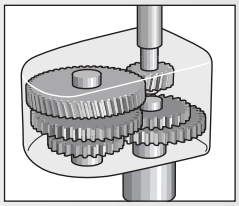

Cambio a ingranaggi in bagno d'olio a 4 stadi

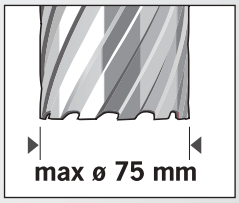

Foratura fino a Ø 75mm

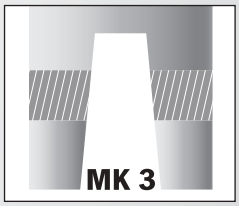

Cono Morse CM 3

ART. NR.

MAB 855 230 Volt
MAB 855 110/125 Volt

Disegno tecnico a pag. 36-37

DOTAZIONE

1 perforatore a base elettromagnetica
1 cassa trasporto con ruote
1 catena di sicurezza
1 Chiave ad angolo
1 Cacciaconi CM 3
1 mandrino portafrese ZIA 319 KN
1 mandrino portafrese ZIA 332 KN
1 espulsore ZAK 075, ZAK 090, ZAK 100, ZAK 120
1 manuale istruzioni

ProfiSPEZIAL

Perforatori speciali per esigenze speciali: utilizzo in spazi angusti, con impiego di aria compressa, foratura di binari sia con motori elettrici che a scoppio. Avete altre esigenze speciali? BDS è in grado di offrire soluzioni al di fuori delle serie standard.

Macchina	Pagina
MAB 150	27
AutoMAB 1500	28
AirMAB 5000	29
RailMAB 925	32
RailMAB 960	33

ProfiSPEZIAL

BDSMASCHINEN MADEINGERMANY

MAB 150

Perforatore orizzontale con base magnetica e ingranaggi ad angolo, ideale per le applicazioni più anguste.

Caratteristiche della MAB 150

> Con soli 11 kg. di peso è leggero e maneggevole
> Possibilità di posizionare la leva di avanzamento sul lato destro/sinistro della macchina
> Per fori con frese a corona fino a Ø 35 mm

SPECIFICHE TECNICHE

Potenza motore:	1.080 Watt
Alimentazione:	230 V AC, 50-60 Hz
Corsa:	39 mm
Dimensioni magnete:	80 x 160 x 36.5 mm
Peso:	11 kg
Albero diretto:	19 mm Weldon ($^3/_4$")
Mandrino industriale:	–
Mandrino cambio rapido:	–
Cono Morse:	–
Velocità 1:	400 min^{-1}
Velocità 2:	–
Velocità 3:	–
Velocità 4:	–
Lubrificazione interna di serie:	✔

Frizione:	–
Controllo della coppia:	–
Controlli elettronici "full wave":	–
Indicatore adesione magnete:	–
Protezione termica:	–
Rotazione destra/sinistra:	–
Indicatore usura carboncini:	–
Frese a corona prof. 30 mm:	12 – 35 mm
Frese a corona prof. 55 mm:	–
Frese a corona prof. 110 mm:	–
Punte elicoidali:	–
Alesatura:	–
Svasatura:	–
Maschiatura:	–

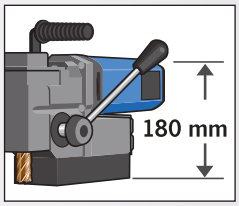

Minimo ingombro in altezza

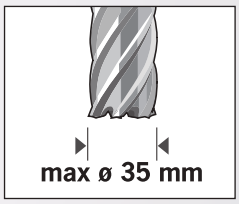

Foratura fino a Ø 35mm

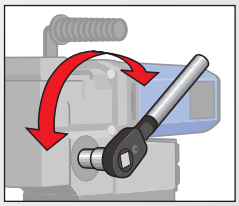

Leva a cricco di avanzamento, opzionale

ART. NR.

MAB 150 230 Volt
MAB 150 110/125 Volt
MAB 150 con leva a cricco 230 Volt
MAB 150 con leva a cricco 110/125 Volt

DOTAZIONE

1 perforatore a base elettromagnetica
1 espulsore ZAK 075
1 cassa trasporto
1 catena di sicurezza
1 lubrificatore a pompa
1 chiave esagonale 4 mm
1 manuale istruzioni

Disegno tecnico a pag. 36-37

ProfiSPEZIAL

AutoMAB 1500

Perforatore a base magnetica con avanzamento automatico

Caratteristiche della AutoMAB 1500

> Avanzamento automatico con sensore di fine corsa e risalita manuale
> Migliora la produttività in applicazioni seriali in parallelo
> Maneggevole ed economica per impieghi portatili

SPECIFICHE TECNICHE

Potenza motore:	1.080 Watt
Alimentazione:	230 V AC, 50-60 Hz
Corsa:	77 mm
Dimensioni magnete:	90 x 180 x 48 mm
Peso:	17 kg
Albero diretto:	✔
Mandrino industriale:	–
Mandrino cambio rapido:	–
Cono Morse:	–
Velocità 1:	360 min^{-1}
Velocità 2:	–
Velocità 3:	–
Velocità 4:	–
Lubrificazione interna di serie:	✔

Frizione:	–
Controllo della coppia:	–
Controlli elettronici “full wave”:	–
Indicatore adesione magnete:	–
Protezione termica:	–
Rotazione destra/sinistra:	–
Indicatore usura carboncini:	–
Frese a corona prof. 30 mm:	18 – 35 mm
Frese a corona prof. 55 mm:	–
Frese a corona prof. 110 mm:	–
Punte elicoidali:	–
Alesatura:	–
Svasatura:	–
Maschiatura:	–

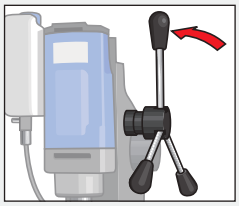
Avanzamento automatico

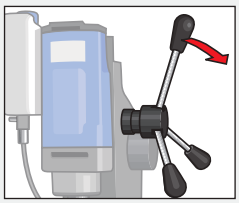
Ritorno manuale

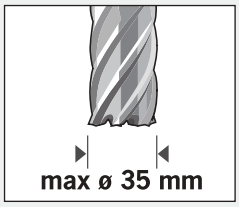

Foratura fino a Ø 35mm

ART. NR.

MAB 1500 230 Volt
MAB 1500 110/125 Volt

DOTAZIONE

1 perforatore a base elettromagnetica
1 cassa di trasporto
1 catena di sicurezza
1 chiave esagonale 4 mm
1 manuale istruzioni

Disegno tecnico a pag. 36-37

ProfiSPEZIAL

BDSMASCHINEN MADEINGERMANY

AirMAB 5000

Il perforatore con alimentazione ad aria compressa e magnete permanente.

Caratteristiche della AirMAB 5000

- Motore lamellare ad alte prestazioni
- Motore conforme alle direttive Ex II 2G T4 IIC D110° C
- Nuovo magnete permanente

SPECIFICHE TECNICHE

Potenza motore:	830 Watt
Alimentazione:	27 Nm
Consumo:	1000 l/min
Corsa:	160 mm
Dimensioni magnete:	90 x 190 x 60 mm
Peso:	17.5 kg
Albero diretto:	–
Mandrino industriale:	–
Mandrino cambio rapido:	KEYLESS, 19 mm Weldon ($^3/_4$")
Cono Morse:	CM 2
Velocità 1:	min 290 min^{-1}, max 575 min^{-1}
Velocità 2:	–
Velocità 3:	–
Velocità 4:	–
Lubrificazione interna di serie:	✔

Frizione:	–
Controllo della coppia:	–
Controlli elettronici “full wave”:	–
Indicatore adesione magnete:	–
Protezione termica:	–
Rotazione destra/sinistra:	–
Indicatore usura carboncini:	–
Frese a corona prof. 30 mm:	12 – 35 mm
Frese a corona prof. 55 mm:	12 – 35 mm
Frese a corona prof. 110 mm:	–
Punte elicoidali:	≤ ø 23 mm
Alesatura:	–
Svasatura:	–
Maschiatura:	–

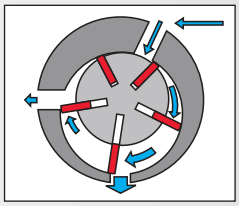

Motore pneumatico rotativo

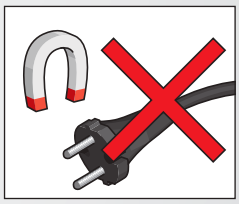

Magnete permanente

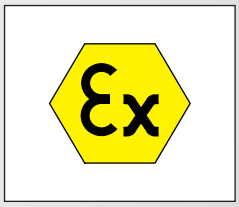

Motore approvato Classe Ex

ART. NR.

AirMAB 5000

DOTAZIONE

- 1 perforatore a base elettromagnetica
- 1 Mandrino cambio rapido KEYLESS, 19 mm Weldon ($^3/_4$")
- 2 Espulsori ZAK 075 + 100
- 1 cassa di trasporto
- 1 catena di sicurezza
- 1 Cacciaconi CM 2
- 1 manuale istruzioni

Disegno tecnico a pag. 36-37

Soluzioni per impieghi speciali

Spazi ristretti, senza impiego di elettricità , avanzamento automatico, foratura di binari.

Se avete esigenze speciali, BDS ha la macchina giusta per voi. Dallo sviluppo di tecnologie per esigenze speciali alle sofisticate macchine di serie. BDS progetta e produce i perforatori magnetici che il mercato richiede. Grazie al costante scambio di informazioni con gli utilizzatori professionali, nuove macchine vengono sviluppate per impieghi specifici.

Anche negli spazi più ristretti la MAB 150 può venire impiegata per fori fino a Ø 35 mm.

Caratteristica importante: la leva di avanzamento può essere posizionata sul lato destro o sinistro del perforatore.

Foratura con avanzamento automatico.

Spazi troppo ristretti.

Una situazione che si verifica frequentemente nella pratica: un foro deve essere praticato successivamente in una posizione che non è più accessibile. La MAB 150 è spesso la soluzione ideale. Con il suo motore con ingranaggi angolari e solo 180 mm. di altezza può essere posizionata in luoghi spesso inaccessibili. Inoltre c'è la possibilità di posizionare la leva di avanzamento sia sul lato destro che sul sinistro della macchina, oppure di sostituirla con una leva a cricco. La MAB 150 vi offre una capacità di foratura fino a 35 mm. di diametro senza compromessi.

Foratura con alimentazione ad aria compressa

Polveri, sporco e umidità possono impedire l'impiego di un perforatore elettrico. In queste condizioni particolari si può impiegare AIRMAB di BDS. Questo perforatore speciale è dotato di un motore lamellare in acciaio Inox da 800 Watt e di un nuovo magnete permanente ad alta tenuta. Queste caratteristiche permettono la foratura fino a Ø 35 mm. con frese a corona e Ø 23 mm. con punte elicoidali, con coppia di 18 Nm.

Avanzamento automatico

Ci sono molte ragioni che suggeriscono l'impiego di un perforatore con avanzamento automatico: risparmiare tempo per eseguire altre operazioni. Lavorare con più perforatori in contemporaneamente, con lo stesso operatore. Fare fori in serie aumentando la produttività. Il lavoro in parallelo risulterà più semplice per l'operatore che deve effettuare un elevato numero di fori.

RailMAB 960 con motore a scoppio

RaiMAB 925 con motore elettrico

Perforatori per rotaie.

BDS dispone di due nuove macchine per questo settore, completamente riprogettate: la RailMAB 925 con un motore con ingranaggi in bagno d'olio a due velocità da 1.600 Watt e la RaiMAB 960 con motore a scoppio. Entrambe sono progettate per l'impiego specifico nella foratura di rotaie. Sono utilizzate nella costruzione della rete ferro-tramviarie per forare i binari, realizzare connessioni per la messa a terra, cablaggi elettrici e giunzioni. Il motore compatto e maneggevole assicura un posizionamento ottimale con l'impiego di profili specifici per il tipo di rotaia per una foratura semplice e veloce.
I perforatori RailMAB si posizionano velocemente e saldamente sul binario da forare grazie al sistema di aggancio rapido. Inoltre è disponibile una gamma di frese a corona per rotaie con inserti in carburo,accessori su disegno e lubrificanti ad alte prestazioni biodegradabili e non inquinanti.

Frese Serie RAIL con riporto in carburo

ø mm	ART. NR.	ø mm	ART. NR.
17	HKK-R 017	34	HKK-R 034
18	HKK-R 018	35	HKK-R 035
19	HKK-R 019	36	HKK-R 036
20	HKK-R 020		
21	HKK-R 021	Espulsore	
22	HKK-R 022	ZAK 075	
23	HKK-R 023		
24	HKK-R 024		
25	HKK-R 025		
26	HKK-R 026		
27	HKK-R 027		
28	HKK-R 028		
29	HKK-R 029		
30	HKK-R 030		
31	HKK-R 031		
32	HKK-R 032		
33	HKK-R 033		

ProfiSPEZIAL

RailMAB 925

Sviluppato per tutti i tipi di foratura di rotaie, per il settore ferro-tramviario e nella costruzione di reti ferroviarie.

Caratteristiche della RailMAB 925

- Design compatto e maneggevole, pesa solo 17 kg
- Potenza motore 1.600 Watt
- Ingranaggi a bagno d'olio a lunga durata
- Cablaggio interno

SPECIFICHE TECNICHE

Potenza motore:	1.600 Watt
Alimentazione:	230 V AC, 50-60 Hz
Corsa:	160 mm
Peso:	17 kg
Mandrino cambio rapido:	KEYLESS, 19 mm Weldon ($^3/_4$")
Cono Morse:	CM 3
Velocità 1:	70 – 280 min^{-1}
Velocità 2:	180 – 580 min^{-1}
Lubrificazione interna di serie:	✔
Frese a corona HKK-R:	ø 17 – 36 mm
Lubro-refrigerante:	olio emulsionato

ADATTATORI PER ROTAIE

ADATTATORE PER	ART. NR.
UIC 50	ZAS 050U
UIC 54	ZAS 054U
UIC 60	ZAS 060U
S 49	ZAS 049S
S 54	ZAS 054S

Adattatori speciali su richiesta

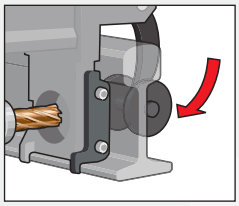

Sistema di bloccaggio rapido

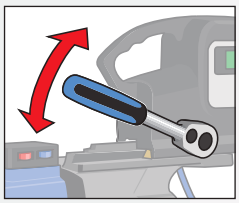

Avanzamento a cricco

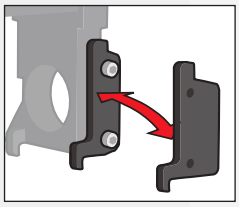

Profilo adattatore per binari

ART. NR.

RailMAB 925 230 Volt

RailMAB 925 110/125 Volt

DOTAZIONE

- 1 perforatore
- 1 serbatoio a pressione 5 lt.
- 1 leva a cricco reversibile
- 1 adattatore per rotaie a scelta (non versione speciale)
- 1 Mandrino cambio rapido KEYLESS, 19 mm Weldon ($^3/_4$")
- 1 Cacciaconi CM 3
- 1 manuale istruzioni

Disegno tecnico a pag. 36-37

ProfiSPEZIAL

BDSMASCHINEN MADEINGERMANY

RailMAB 960

Il perforatore per rotaie con motore a scoppio

Caratteristiche della RailMAB 960

- Non necessita di alimentazione elettrica sul luogo di impiego
- Motore Honda ad alte prestazioni con potenza 1.5 Kw
- Sistema di aggancio a cambio-rapido

SPECIFICHE TECNICHE

Motore:	Honda GXH 50
Cilindrata:	49,4 ccm
Potenza:	1,5 KW
Nm Coppia:	3,04 Nm
Corsa:	40 mm
Peso:	21,5 kg
Albero diretto:	19 mm Weldon ($^3/_4$")
Velocità 1:	min. 150 min^{-1}, max. 225 min^{-1}
Lubrificazione interna di serie:	✔
Frese a corona HKK-R:	ø 17 – 36 mm
Lubro-refrigerante:	olio emulsionato

ADATTATORI PER ROTAIE

ADATTATORE PER	ART. NR.
UIC 50	ZAS 250U
UIC 54	ZAS 254U
UIC 60	ZAS 260U
S 49	ZAS 249S
S 54	ZAS 254S
Adattatori speciali su richiesta	

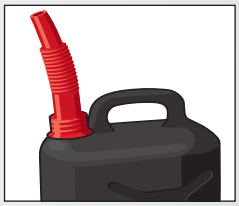

Motore a benzina 4T

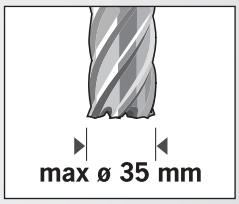

Foratura fino a Ø 35mm

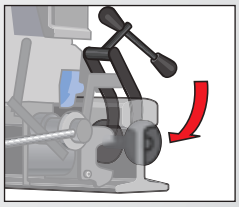

Sistema di bloccaggio rapido

ART. NR.
RailMAB 960

DOTAZIONE

- 1 perforatore
- 1 serbatoio a pressione 5 lt.
- 1 adattatore per rotaie a scelta (non versione speciale)
- 1 chiave esagonale 4 + 5 mm
- 1 manuale istruzioni

Disegno tecnico a pag. 36-37

Tabella di comparazione delle prestazioni

Tutte le caratteristiche dei perforatori BDS a confronto

ProfiPLUS

	MAB 485	MAB 525	MAB 825	MAB 845	MAB 1300
Alimentazione motore:	1.150 Watt	1.600 Watt	1.800 Watt	1.800 Watt	2.300 Watt
Tensione 230 V AC, 110/125 V 50-60 Hz:	✔	✔	✔	✔	✔
Motore a scoppio:					
Consumo aria:					
Corsa:	160 mm	160 mm	255 mm	255 mm	310 mm | 85 mm
Dimensioni magnete:	84 x 168 x 41,5 mm	90 x 180 x 48 mm	110 x 220 x 54 mm	110 x 220 x 54 mm	120 x 360 x 67 mm
Peso:	13 kg	16 kg	25 kg	25 kg	51 kg
Albero diretto:					✔
Mandrino industriale 32 mm Weldon $1^1/_4$“:			✔	✔	
Mandrino cambio rapido KEYLESS:	19 mm Weldon $^3/_4$"	19 mm Weldon $^3/_4$"	19 mm Weldon $^3/_4$"	19 mm Weldon $^3/_4$"	
Cono Morse:	MK 2	MK 3	MK 3	MK 3	MK 4
Velocità 1:	50 – 250 min^{-1}	70 – 280 min^{-1}	40 – 110 min^{-1}	40 – 110 min^{-1}	30 – 80 min^{-1}
Velocità 2:	100 – 450 min^{-1}	180 – 580 min^{-1}	65 – 175 min^{-1}	65 – 175 min^{-1}	50 – 120 min^{-1}
Velocità 3:			140 – 360 min^{-1}	140 – 360 min^{-1}	130 – 350 min^{-1}
Velocità 4:			220 – 600 min^{-1}	220 – 600 min^{-1}	210 – 550 min^{-1}
Lubrificazione interna di serie:	✔	✔	✔	✔	✔
Frizione di sicurezza:			✔	✔	✔
Controllo della coppia:		✔	✔	✔	✔
Controllo elettronico “full wave”:	✔	✔	✔	✔	✔
Indicatore adesione magnete:	✔	✔	✔	✔	✔
Protezione termica:	✔	✔	✔	✔	✔
Rotazione destra/sinistra:	✔	✔	✔	✔	✔
Frese a corona prof. 30 mm:	12 – 40 mm	12 – 50 mm	12 – 100 mm	12 – 100 mm	12 – 130 mm
Frese a corona prof. 55 mm:	12 – 40 mm	12 – 50 mm	12 – 100 mm	12 – 100 mm	12 – 100 mm
Frese a corona prof. 110 mm:			20 – 100 mm	20 – 100 mm	20 – 120 mm
Punte elicoidali:	≤ ø 18 mm	≤ ø 20 mm	≤ ø 31,75 mm	≤ ø 31,75 mm	≤ ø 45 mm
Alesatura:	≤ ø 18 mm	≤ ø 20 mm	≤ ø 31,75 mm	≤ ø 31,75 mm	≤ ø 50 mm
Svasatura:	≤ ø 40 mm	≤ ø 50 mm	≤ ø 50 mm	≤ ø 50 mm	≤ ø 80 mm
Maschiatura:	≤ M16	≤ M20	≤ M30	≤ M30	≤ M42

ProfiSTART			ProfiSPEZIAL				
MAB 100	MAB 455	MAB 855	MAB 150	AutoMAB 1500	AirMAB 5000	RailMAB 925	RailMAB 960
800 Watt	1.150 Watt	1.700 Watt	1.080 Watt	1.080 Watt	830 Watt	1.600 Watt	
✔	✔	✔	✔	✔		✔	
							Honda GXH 50 1,5 kW
					1.000 l/min		
70 mm	160 mm	255 mm	39 mm	77 mm	160 mm	125 mm	40 mm
80 x 160 x 41,5 mm	84 x 168 x 41,5 mm	110 x 220 x 54 mm	80 x 160 x 36,5 mm	90 x 180 x 48 mm	90 x 190 x 60 mm		
9.9 kg	13 kg	25 kg	11 kg	17 kg	19 kg	17 kg	21.5 kg
✔			✔	✔			✔
		19 mm Weldon $^3/_4$" 32 mm Weldon $1^3/_4$"					
	19 mm Weldon $^3/_4$"				19 mm Weldon $^3/_4$"	19 mm Weldon $^3/_4$"	
	MK 2	MK 3			MK 2	MK 3	
450 min^{-1}	250 min^{-1}	110 min^{-1}	400 min^{-1}	360 min^{-1}	min. 290 min^{-1} max. 575 min^{-1}	70 – 280 min^{-1}	min. 150 min^{-1} max. 225 min^{-1}
	450 min^{-1}	175 min^{-1}				180 – 580 min^{-1}	
		245 min^{-1}					
		385 min^{-1}					
✔	✔	✔	✔	✔	✔	✔	✔
		✔					
						✔	
						✔	
	✔	✔					
12 – 30 mm	12 – 40 mm	12 – 75 mm	12 – 35 mm	18 – 35 mm	12 – 35 mm	17 – 36 mm	17 – 36 mm HKK-R solo
	12 – 40 mm	12 – 75 mm			12 – 35 mm	17 – 36 mm	
		20 – 75 mm					
	≤ ø 18 mm	≤ ø 31,75 mm			≤ ø 23 mm		

Dimensioni

Perforatori a base magnetica e smussatrici.

ProfiSTART

MAB 100

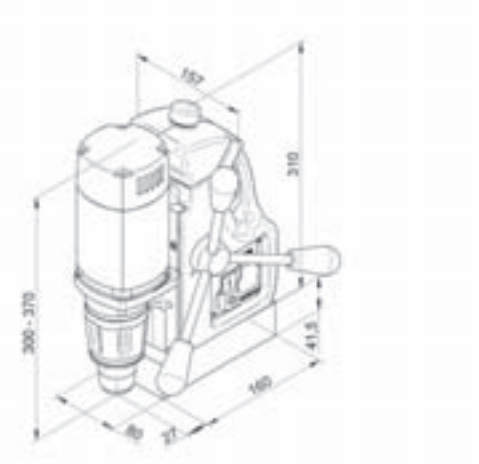

MAB 455

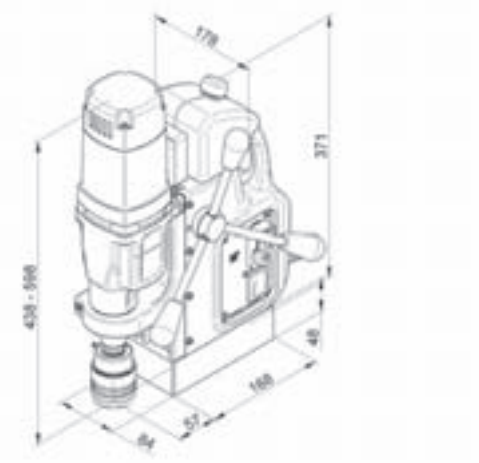

MAB 855

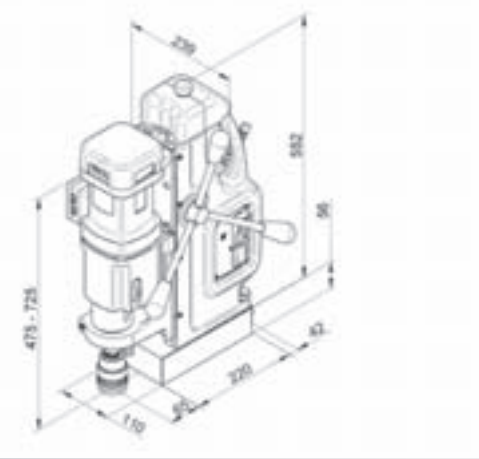

ProfiPLUS

MAB 485

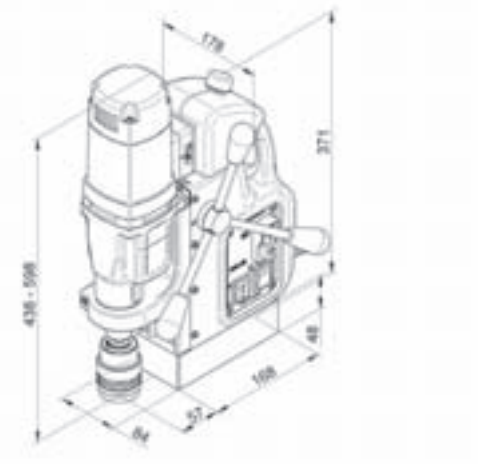

MAB 825

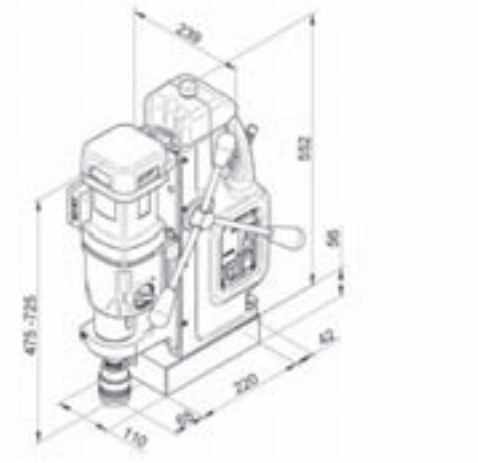

MAB 1300

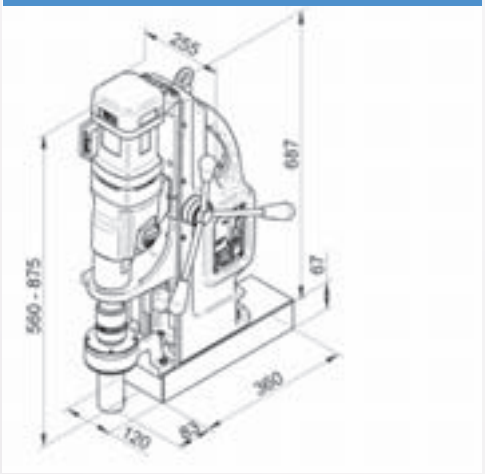

MAB 525

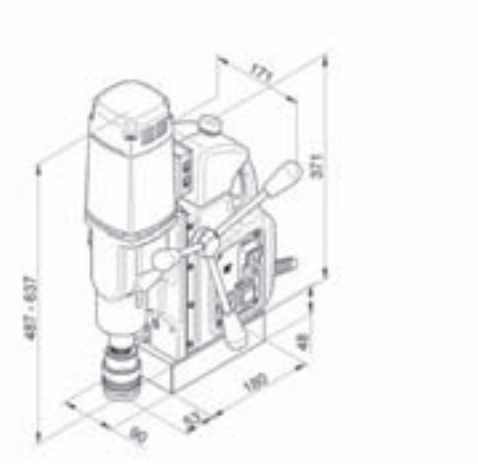

MAB 845

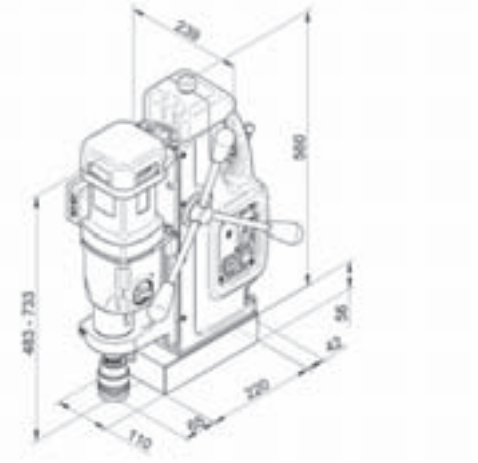

ProfiSPEZIAL

SMUSSATRICI

MAB 150

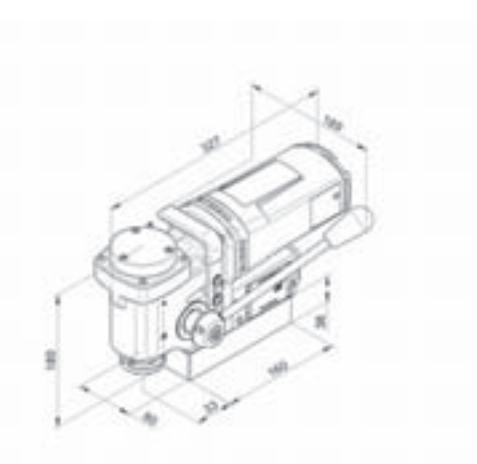

AutoMAB 1500

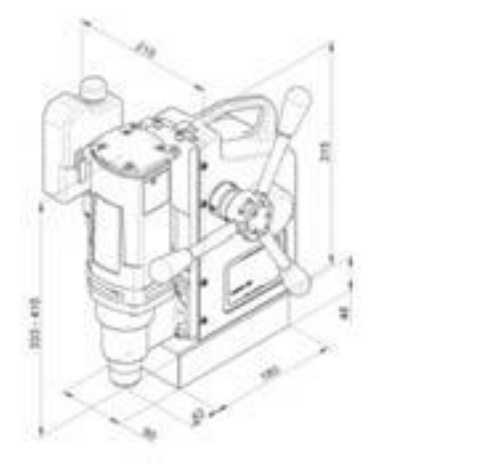

AutoCUT 500

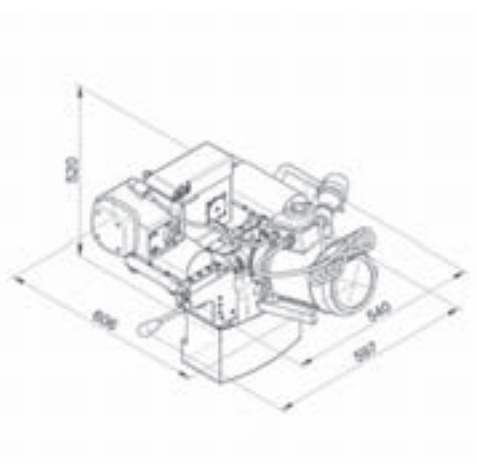

AirMAB 5000

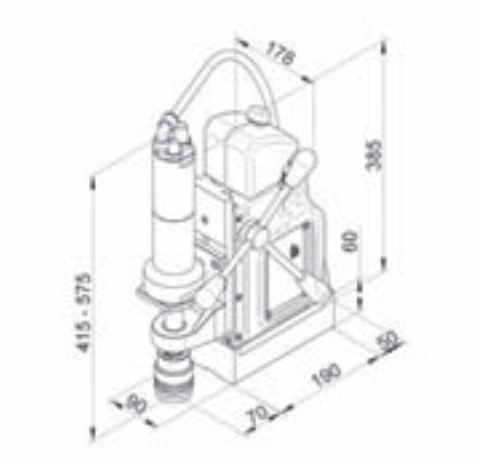

RailMAB 925

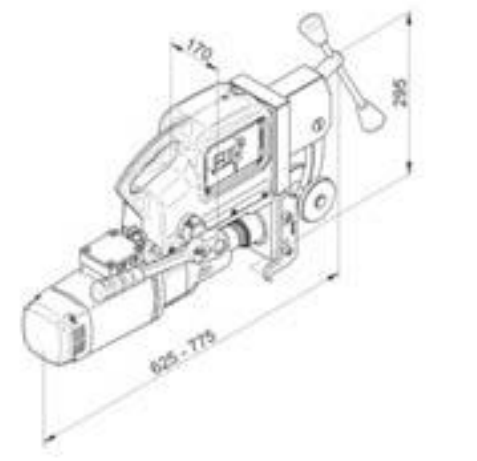

SKF 25

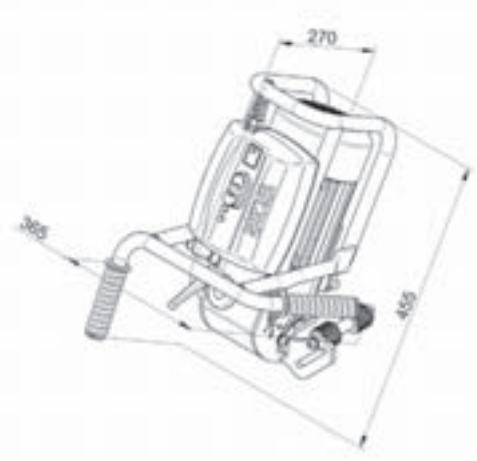

RailMAB 960

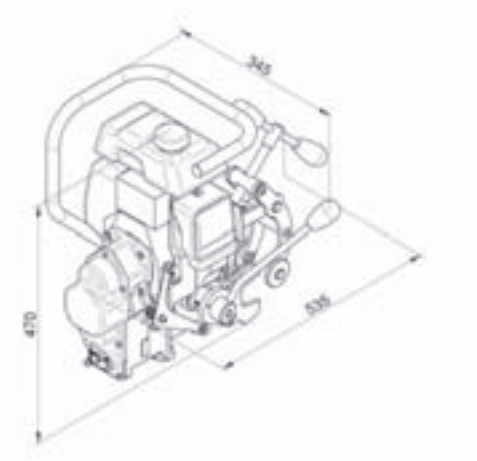

EKF 300, 450, 452

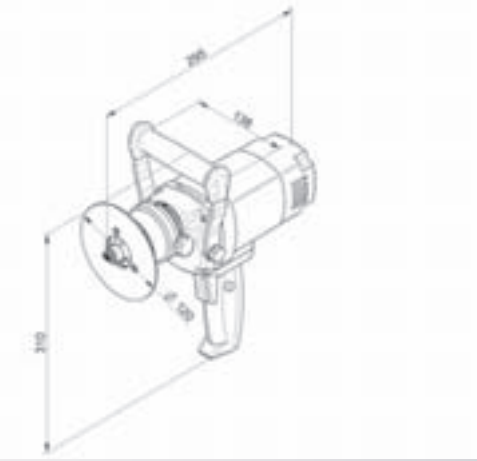

Un prodotto di qualità non è una coincidenza

Le frese BDS sono prodotte nello stabilimento di Monchengladbach con caratteristiche riconosciute da utilizzatori in tutto il mondo:

- precisione e competenza nel processo produttivo
- utilizzo di acciaio HSS di alta qualità per una maggiore durata
- disponibilità immediata e consegne veloci.

I perforatori BDS e le frese a corona devono essere considerate un solo utensile. Per questo motivo la produzione interna delle frese a corona si è da subito sviluppata in parallelo a quella dei perforatori. Questo è il motivo per cui le frese a corona BDS sono tra le migliori al mondo.

L'utensile giusto per qualunque applicazione

La vastità della gamma di frese a corona BDS è giustificata dalle svariate applicazioni e dai diversi materiali su cui lavorare.

Iniziando dalla serie standard in HSS BDS ha la gamma più completa di frese a corona corte, lunghe, extra-lunghe e con trattamenti antifrizione sulla superficie. Inoltre sono disponibili frese con inserti in metallo duro e più recentemente sono state sviluppate le serie con HSS-CO con 8% di Cobalto.

Una delle caratteristiche principali delle frese a corona BDS è la produzione da barre di acciaio HSS di precisione con geometrie e concentricità perfette. Viene inoltre ottimizzata la rimozione del truciolo e la stabilità. La serie di frese a corona Vario Plus subiscono un trattamento di superficie che ne aumenta la resistenza, la durata e facilita l'evacuazione del truciolo.

Frese a corona
Made in Germany

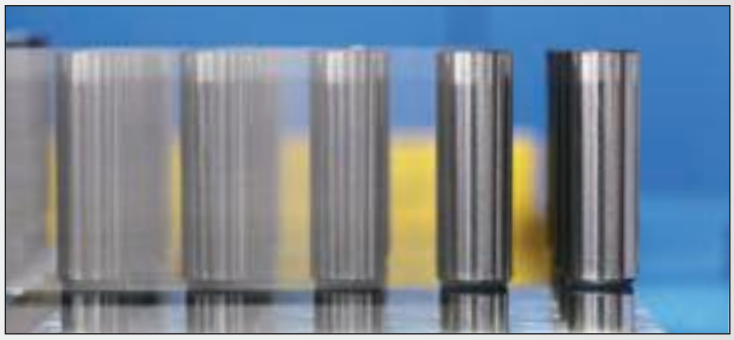

Tecnologia e progettazione - il segreto della qualità.

BDS produce utensili per alte prestazioni utilizzando i più moderni centri di lavoro che sono parzialmente costruiti dalla stessa BDS su propri progetti. Alcuni di questi centri di lavoro sono stati sviluppati appositamente per BDS.

La grande capacità produttiva degli impianti situati nella sede di BDS in Germania è la chiave per una disponibilità immediata su tutta la gamma di frese, attualmente esportata in tutto il mondo. L'esperienza e la professionalità del nostro personale, che da anni lavora in BDS, ha contribuito in larga parte a questo successo.

La gamma di frese a corona BDS

Frese a corona rettificate con differenti trattamenti di superficie, profilo o geometria.

Serie VarioPLUS

Frese a corona ad alta resistenza prodotte da barre di acciaio lavorato al plasma con trattamento di superficie classe 2.5 u. Il risultato è una fresa a corona con durata superiore e migliore evacuazione del truciolo, specialmente nelle sulle serie lunghe. Questo aspetto è importante per la sicurezza dell'operatore.

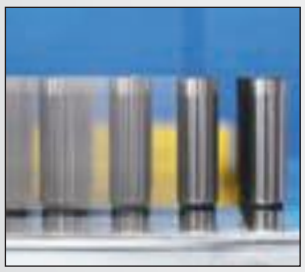

Serie HSS-Co 8

Lo scopo della realizzazione di questa linea di frese, la più recente di BDS, era creare un prodotto che resistesse a sollecitazioni con ottima resistenza al calore e una lunga durata. Questo risultato si è raggiunto aumentando considerevolmente la quantità di cobalto nell'acciaio impiegato per la produzione. Queste frese a corona sono indicate per impieghi molto gravosi su acciai legati e acciaio Inox con perforatori BDS con controllo elettronico della velocità. Queste frese possono venire riaffilate. Le frese a corona HSS-Co 8 si riconoscono dall'anello nero sul codolo e dal logo, il nostro marchio di fabbrica!

Serie STANDARD

La gamma base BDS. Qui l'utilizzatore professionale trova la più ampia scelta di esecuzioni:

- Frese a corona con profondità differenti: 30 mm., 55 mm, 110 mm.
- Frese a corona da Ø 12 mm. al 130 mm
- Con attacco Weldon 19 mm. e 32 mm.

Le frese a corona BDS della serie standard hanno una lunga vita operativa e buona resistenza al calore grazie all'impiego di acciaio per alte prestazioni. L'utilizzo di queste frese, che richiede uno sforzo minimo durante la foratura, è una caratteristica comune a tutta questa gamma.

Serie CARBIDE PLUS

Le serie Carbide Plus subiscono un trattamento di superficie al plasma che le rende particolarmente resistenti all'usura.
Queste frese sono indicate principalmente per la lavorazione di acciaio Inox con impiego dell'emulsione lubro-refrigerante BDS 5000.

Serie con inserti in metallo duro

Le frese con inserti in metallo duro sono ormai considerati utensili di successo in tutto il mondo. Vista la crescente domanda di questi utensili BDS ne ha ampliato la gamma fornendo tre profondità : 30 mm., 55 mm. e 110 mm. nei diametri da 14 mm. fino a 150 mm.

La gamma delle frese a corona BDS

Tutte le serie, profondità e diametri disponibili.

Frese a corona BDS - qualità professionale per applicazioni professionali.

Le frese a corona BDS sono prodotte con i più moderni centri di lavoro CNC. Questo garantisce una rettifica uniforme, qualità e risultati di taglio ottimali per tutta la gamma di frese a corona BDS.

Applicazioni principali

Le frese a corona BDS sono studiate appositamente per l'impiego su perforatori BDS o anche su altre macchine. Ci sono applicazioni di queste frese in praticamente ogni settore della carpenteria ed in particolare:

- Realizzazione di strutture metalliche
- Costruzioni di coperture
- Edilizia
- Realizzazione di serbatoi
- Realizzazione di impianti industriali
- Costruzioni meccaniche
- Produzione di utensili
- Realizzazione di condutture
- Ferrovie
- Miniere
- Costruzione di veicoli
- Cantieri navali
- Cantieri aereo spaziali
- Officine
- Unità produttive
- Linee di montaggio
- Riparazioni
- Revisioni
- Manutenzioni

Gamma molto vasta

Le frese corona BDS sono prodotte in quattro profondità di taglio:
30 mm, 35 mm., 55 mm, 110 mm,
in 94 diametri differenti, dal Ø 12 mm al Ø 150 mm.

	Serie HSS-Co 8		Serie VarioPLUS		Serie Standard			
	KBK-CO	KBL-CO	KBK-VP	KBL-VP	KBK	KBL	KEL	KBK-Z
Profondità di taglio:	30 mm	55 mm	30 mm	55 mm	30 mm	55 mm	110 mm	30 mm
Diametro:	12 – 60 mm	12 – 60 mm	12 – 60 mm	12 – 60 mm	12 – 130 mm	12 – 100 mm	20 – 50 mm	$^1/_2$" – 2 $^1/_{16}$"

Codoli

Weldon 19 mm	Weldon 32 mm	Innesto rapido Quick-In

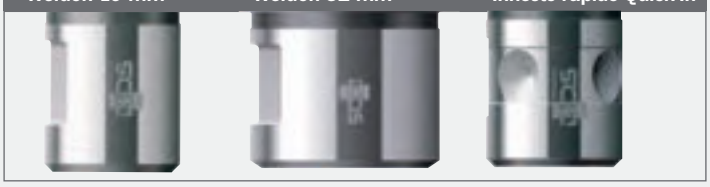

Codoli – porta-utensile

Le frese a corona BDS si utilizzano con diversi mandrini: il mandrino a cambio-rapido KEYLESS, i mandrini industriali CM 2, CM 3 e CM 4 con lubrificazione manuale o interna automatica: questi mandrini sono disponibili nella sezione degli accessori.

- Mandrino attacco Weldon
  19 mm ($^3/_4$")
  32 mm (1 $^1/_4$")
- Quick-In

EJECTOR PIN

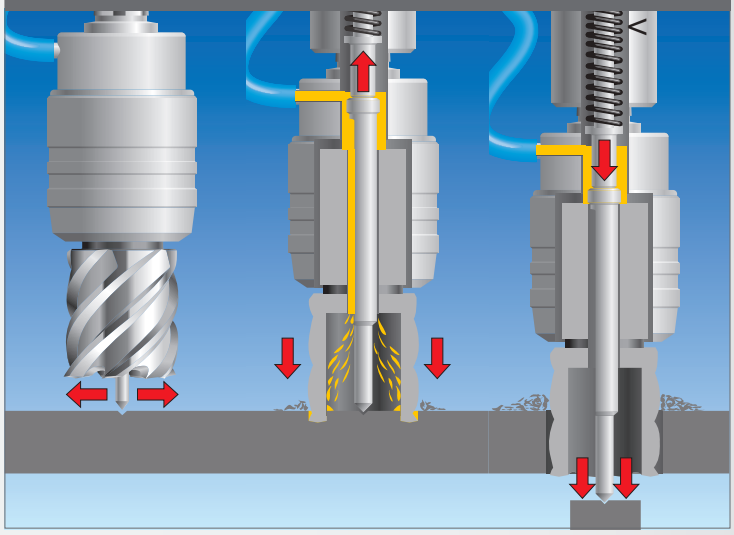

Funzione dell'espulsore

- Centraggio: posizionando l'espulsore sul segno del punzone e accendendo l'interruttore del magnete il perforatore è perfettamente centrato per lavorare.
- Lubrificazione: attraverso il sistema di lubrificazione Interna automatica attivato dall'espulsore il lubrificante raggiunge il punto esatto dove è richiesto nella giusta quantità.
- Espulsione : nella fase finale della foratura,l'espulsore, che ha caricato una molla all'interno del mandrino, espelle il disco.

Serie Carbide			Serie Carbide PLUS	Serie Carbide RAIL	Serie Carbide F
HKK	HKL	HKE-L	HKK-P	HKK-R	HKK-F
30 mm	55 mm	110 mm	30 mm	30 mm	35 mm
14 – 150 mm	14 – 100 mm	20 – 120 mm	14 – 60 mm	17 – 36 mm	14 – 60 mm

Frese a corona serie HSS-Co 8

Le frese a corona di questa serie sono caratterizzate da una elevata resistenza al calore e all'usura.
Utilizzate con perforatori BDS con controllo elettronico della velocità sono indicate per la lavorazione di acciai legati e acciaio Inox. Per la foratura di acciaio Inox BDS raccomanda l'impiego di lubro-refrigerante BDS 5000.

Frese a corona	Pagina
HSS-Co 8 Frese serie corta	45
HSS-Co 8 Frese serie lunga	45

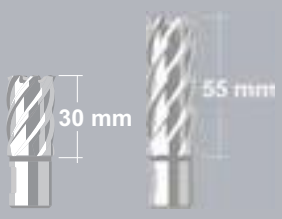

HSS-Co 8

Frese a corona in acciaio speciale con alta percentuale di cobalto, per una migliore resistenza al calore e all'usura

HSS-Co 8 Frese a corona serie corta

> Profondità di taglio 30 mm.
> attacco Weldon 19 mm ($^3/_4$")

SERIE HSS-CO 8

Ø mm	ART. NR.	Ø mm	ART. NR.
12	KBK-CO 012	36	KBK-CO 036
13	KBK-CO 013	37	KBK-CO 037
14	KBK-CO 014	38	KBK-CO 038
15	KBK-CO 015	39	KBK-CO 039
16	KBK-CO 016	40	KBK-CO 040
17	KBK-CO 017	41	KBK-CO 041
17.5	KBK-CO 175	42	KBK-CO 042
18	KBK-CO 018	43	KBK-CO 043
19	KBK-CO 019	44	KBK-CO 044
19.5	KBK-CO 195	45	KBK-CO 045
20	KBK-CO 020	46	KBK-CO 046
21	KBK-CO 021	47	KBK-CO 047
22	KBK-CO 022	48	KBK-CO 048
23	KBK-CO 023	49	KBK-CO 049
24	KBK-CO 024	50	KBK-CO 050
25	KBK-CO 025	51	KBK-CO 051
26	KBK-CO 026	52	KBK-CO 052
27	KBK-CO 027	53	KBK-CO 053
28	KBK-CO 028	54	KBK-CO 054
29	KBK-CO 029	55	KBK-CO 055
30	KBK-CO 030	56	KBK-CO 056
31	KBK-CO 031	57	KBK-CO 057
32	KBK-CO 032	58	KBK-CO 058
33	KBK-CO 033	59	KBK-CO 059
34	KBK-CO 034	60	KBK-CO 060
35	KBK-CO 035		

ESPULSORE PER KBK-CO, Ø 12 - 60 mm

ART. NR.
ZAK 075

HSS-Co 8 Frese a corona serie lunga

> Profondità di taglio 55 mm.
> attacco Weldon 19 mm ($^3/_4$")

SERIE HSS-CO 8

Ø mm	ART. NR.	€	Ø mm	ART. NR.
12	KBL-CO 012		36	KBL-CO 036
13	KBL-CO 013		37	KBL-CO 037
14	KBL-CO 014		38	KBL-CO 038
15	KBL-CO 015		39	KBL-CO 039
16	KBL-CO 016		40	KBL-CO 040
17	KBL-CO 017		41	KBL-CO 041
17.5	KBL-CO 175		42	KBL-CO 042
18	KBL-CO 018		43	KBL-CO 043
19	KBL-CO 019		44	KBL-CO 044
19.5	KBL-CO 195		45	KBL-CO 045
20	KBL-CO 020		46	KBL-CO 046
21	KBL-CO 021		47	KBL-CO 047
22	KBL-CO 022		48	KBL-CO 048
23	KBL-CO 023		49	KBL-CO 049
24	KBL-CO 024		50	KBL-CO 050
25	KBL-CO 025		51	KBL-CO 051
26	KBL-CO 026		52	KBL-CO 052
27	KBL-CO 027		53	KBL-CO 053
28	KBL-CO 028		54	KBL-CO 054
29	KBL-CO 029		55	KBL-CO 055
30	KBL-CO 030		56	KBL-CO 056
31	KBL-CO 031		57	KBL-CO 057
32	KBL-CO 032		58	KBL-CO 058
33	KBL-CO 033		59	KBL-CO 059
34	KBL-CO 034		60	KBL-CO 060
35	KBL-CO 035			

ESPULSORE PER KBL-CO, Ø 12 - 60 mm

ART. NR.
ZAK 100

Frese a corona serie VarioPLUS

Le frese a corona VarioPLUS sono prodotte rettificando una barra piena di acciaio HSS con rivestimento al carburo. Hanno un'elevata vita operativa, sono estremamente efficaci nell'evacuazione del truciolo e, in particolare, più sicure negli impieghi di frese lunghe.
BDS raccomanda l'impiego di lubrificante ad alte prestazioni BDS 5000.

Frese a corona	Pagina
VarioPLUS Frese serie corta	47
VarioPLUS Frese serie lunga	47

VarioPLUS

Le frese a corona VarioPLUS sono realizzate in acciaio HSS di alta qualità rettificato con rivestimento al carburo per una migliore resistenza all'usura e una ottimale evacuazione del truciolo

VarioPLUS Frese a corona serie corta

> Profondità di taglio 30 mm.
> attacco Weldon 19 mm ($^3/_4$")

Serie VarioPLUS

Ø mm	ART. NR.	Ø mm	ART. NR.
12	KBK-VP 012	36	KBK-VP 036
13	KBK-VP 013	37	KBK-VP 037
14	KBK-VP 014	38	KBK-VP 038
15	KBK-VP 015	39	KBK-VP 039
16	KBK-VP 016	40	KBK-VP 040
17	KBK-VP 017	41	KBK-VP 041
17.5	KBK-VP 175	42	KBK-VP 042
18	KBK-VP 018	43	KBK-VP 043
19	KBK-VP 019	44	KBK-VP 044
19.5	KBK-VP 195	45	KBK-VP 045
20	KBK-VP 020	46	KBK-VP 046
21	KBK-VP 021	47	KBK-VP 047
22	KBK-VP 022	48	KBK-VP 048
23	KBK-VP 023	49	KBK-VP 049
24	KBK-VP 024	50	KBK-VP 050
25	KBK-VP 025	51	KBK-VP 051
26	KBK-VP 026	52	KBK-VP 052
27	KBK-VP 027	53	KBK-VP 053
28	KBK-VP 028	54	KBK-VP 054
29	KBK-VP 029	55	KBK-VP 055
30	KBK-VP 030	56	KBK-VP 056
31	KBK-VP 031	57	KBK-VP 057
32	KBK-VP 032	58	KBK-VP 058
33	KBK-VP 033	59	KBK-VP 059
34	KBK-VP 034	60	KBK-VP 060
35	KBK-VP 035		

ESPULSORE PER KBK-VP, Ø 12 - 60 mm

ART. NR.
ZAK 075

VarioPLUS Frese a corona serie lunga

> Profondità di taglio 55 mm.
> attacco Weldon 19 mm ($^3/_4$")

Serie VarioPLUS

Ø mm	ART. NR.	Ø mm	ART. NR.
12	KBL-VP 012	36	KBL-VP 036
13	KBL-VP 013	37	KBL-VP 037
14	KBL-VP 014	38	KBL-VP 038
15	KBL-VP 015	39	KBL-VP 039
16	KBL-VP 016	40	KBL-VP 040
17	KBL-VP 017	41	KBL-VP 041
17.5	KBL-VP 175	42	KBL-VP 042
18	KBL-VP 018	43	KBL-VP 043
19	KBL-VP 019	44	KBL-VP 044
19.5	KBL-VP 195	45	KBL-VP 045
20	KBL-VP 020	46	KBL-VP 046
21	KBL-VP 021	47	KBL-VP 047
22	KBL-VP 022	48	KBL-VP 048
23	KBL-VP 023	49	KBL-VP 049
24	KBL-VP 024	50	KBL-VP 050
25	KBL-VP 025	51	KBL-VP 051
26	KBL-VP 026	52	KBL-VP 052
27	KBL-VP 027	53	KBL-VP 053
28	KBL-VP 028	54	KBL-VP 054
29	KBL-VP 029	55	KBL-VP 055
30	KBL-VP 030	56	KBL-VP 056
31	KBL-VP 031	57	KBL-VP 057
32	KBL-VP 032	58	KBL-VP 058
33	KBL-VP 033	59	KBL-VP 059
34	KBL-VP 034	60	KBL-VP 060
35	KBL-VP 035		

ESPULSORE PER KBL-VP, Ø 12 - 60 mm

ART. NR.
ZAK 100

Frese a corona serie Standard

La gamma base di frese a corona per impiego professionale. Frese completamente rettificate ricavate da barra in HSS su rettifiche CNC di nuova generazione. Una ottimale evacuazione del truciolo per una foratura con minimo sforzo. Per utilizzo orizzontale, BDS raccomanda l'impiego dell'olio da taglio spray ad alto rendimento BDS 5200.

Frese a corona	Pagina
Standard Frese serie corta	49
Standard Frese serie lunga	50
Standard Frese serie extra-lunga	51
Standard Frese serie corta – pollici	51

Standard

Frese a corona rettificate in acciaio HSS

Standard Frese a corona serie corta

> Profondità di taglio 30 mm.
> attacco Weldon 19 mm ($^3/_4$")

SERIE STANDARD

Ø mm	ART. NR.	Ø mm	ART. NR.
12	KBK 012	36	KBK 036
13	KBK 013	37	KBK 037
14	KBK 014	38	KBK 038
15	KBK 015	39	KBK 039
16	KBK 016	40	KBK 040
17	KBK 017	41	KBK 041
17.5	KBK 175	42	KBK 042
18	KBK 018	43	KBK 043
19	KBK 019	44	KBK 044
19.5	KBK 195	45	KBK 045
20	KBK 020	46	KBK 046
21	KBK 021	47	KBK 047
22	KBK 022	48	KBK 048
23	KBK 023	49	KBK 049
24	KBK 024	50	KBK 050
25	KBK 025	51	KBK 051
26	KBK 026	52	KBK 052
27	KBK 027	53	KBK 053
28	KBK 028	54	KBK 054
29	KBK 029	55	KBK 055
30	KBK 030	56	KBK 056
31	KBK 031	57	KBK 057
32	KBK 032	58	KBK 058
33	KBK 033	59	KBK 059
34	KBK 034	60	KBK 060
35	KBK 035		

ESPULSORE PER KBK, Ø 12 - 60 mm

ART. NR.
ZAK 075

Standard Frese a corona serie corta

> Profondità di taglio 30 mm.
> attacco Weldon 32 mm (1 $^1/_4$")

SERIE STANDARD

Ø mm	ART. NR.	Ø mm	ART. NR.
61	KBK 061	84	KBK 084
62	KBK 062	85	KBK 085
63	KBK 063	86	KBK 086
64	KBK 064	87	KBK 087
65	KBK 065	88	KBK 088
66	KBK 066	89	KBK 089
67	KBK 067	90	KBK 090
68	KBK 068	91	KBK 091
69	KBK 069	92	KBK 092
70	KBK 070	93	KBK 093
71	KBK 071	94	KBK 094
72	KBK 072	95	KBK 095
73	KBK 073	96	KBK 096
74	KBK 074	97	KBK 097
75	KBK 075	98	KBK 098
76	KBK 076	99	KBK 099
77	KBK 077	100	KBK 100
78	KBK 078	105	KBK 105
79	KBK 079	110	KBK 110
80	KBK 080	115	KBK 115
81	KBK 081	120	KBK 120
82	KBK 082	125	KBK 125
83	KBK 083	130	KBK 130

ESPULSORE PER KBK, Ø 61 - 130 mm

ART. NR.
ZAK 090

Standard

Frese a corona rettificate in acciaio HSS

Standard Frese a corona serie lunga

> Profondità di taglio 55 mm.
> attacco Weldon 19 mm ($^3/_4$")

SERIE STANDARD

Ø mm	ART. NR.	Ø mm	ART. NR.
12	KBL 012	36	KBL 036
13	KBL 013	37	KBL 037
14	KBL 014	38	KBL 038
15	KBL 015	39	KBL 039
16	KBL 016	40	KBL 040
17	KBL 017	41	KBL 041
17.5	KBL 175	42	KBL 042
18	KBL 018	43	KBL 043
19	KBL 019	44	KBL 044
19.5	KBL 195	45	KBL 045
20	KBL 020	46	KBL 046
21	KBL 021	47	KBL 047
22	KBL 022	48	KBL 048
23	KBL 023	49	KBL 049
24	KBL 024	50	KBL 050
25	KBL 025	51	KBL 051
26	KBL 026	52	KBL 052
27	KBL 027	53	KBL 053
28	KBL 028	54	KBL 054
29	KBL 029	55	KBL 055
30	KBL 030	56	KBL 056
31	KBL 031	57	KBL 057
32	KBL 032	58	KBL 058
33	KBL 033	59	KBL 059
34	KBL 034	60	KBL 060
35	KBL 035		

ESPULSORE PER KBL, Ø 12 - 60 mm

ART. NR.
ZAK 100

Standard Frese a corona serie lunga

> Profondità di taglio 55 mm.
> attacco Weldon 32 mm (1 $^1/_4$")

SERIE STANDARD

Ø mm	ART. NR.	Ø mm	ART. NR.
61	KBL 061	81	KBL 081
62	KBL 062	82	KBL 082
63	KBL 063	83	KBL 083
64	KBL 064	84	KBL 084
65	KBL 065	85	KBL 085
66	KBL 066	86	KBL 086
67	KBL 067	87	KBL 087
68	KBL 068	88	KBL 088
69	KBL 069	89	KBL 089
70	KBL 070	90	KBL 090
71	KBL 071	91	KBL 091
72	KBL 072	92	KBL 092
73	KBL 073	93	KBL 093
74	KBL 074	94	KBL 094
75	KBL 075	95	KBL 095
76	KBL 076	96	KBL 096
77	KBL 077	97	KBL 097
78	KBL 078	98	KBL 098
79	KBL 079	99	KBL 099
80	KBL 080	100	KBL 100

ESPULSORE PER KBL, Ø 61 - 100 mm

ART. NR.
ZAK 120

Standard in pollici

Frese a corona rettificate in acciaio HSS

Standard extra-lunghe

> Profondità di taglio 110 mm.
> attacco Weldon 19 mm ($^3/_4$")

SERIE STANDARD

Ø mm	ART. NR.	Ø mm	ART. NR.
20	KEL 020	36	KEL 036
21	KEL 021	37	KEL 037
22	KEL 022	38	KEL 038
23	KEL 023	39	KEL 039
24	KEL 024	40	KEL 040
25	KEL 025	41	KEL 041
26	KEL 026	42	KEL 042
27	KEL 027	43	KEL 043
28	KEL 028	44	KEL 044
29	KEL 029	45	KEL 045
30	KEL 030	46	KEL 046
31	KEL 031	47	KEL 047
32	KEL 032	48	KEL 048
33	KEL 033	49	KEL 049
34	KEL 034	50	KEL 050
35	KEL 035		

Standard serie corta, pollici

> Profondità di taglio 30 mm.
> attacco Weldon 19 mm ($^3/_4$")

SERIE STANDARD IN POLLICI

Ø pollici	Ø mm	ART. NR.
$^1/_2$"	12.700	KBK-Z $^1/_2$
$^9/_{16}$"	14.288	KBK-Z $^9/_{16}$
$^5/_8$"	15.875	KBK-Z $^5/_8$
$^{11}/_{16}$"	17.463	KBK-Z $^{11}/_{16}$
$^3/_4$"	19.050	KBK-Z $^3/_4$
$^{13}/_{16}$"	20.638	KBK-Z $^{13}/_{16}$
$^7/_8$"	22.225	KBK-Z $^7/_8$
$^{15}/_{16}$"	23.813	KBK-Z $^{15}/_{16}$
1"	25.400	KBK-Z 1
1 $^1/_{16}$"	26.988	KBK-Z 1 $^1/_{16}$
1 $^1/_8$"	28.575	KBK-Z 1 $^1/_8$
1 $^3/_{16}$"	30.136	KBK-Z 1 $^3/_{16}$
1 $^1/_4$"	31.750	KBK-Z 1 $^1/_4$
1 $^5/_{16}$"	33.338	KBK-Z 1 $^5/_{16}$
1 $^3/_8$"	34.925	KBK-Z 1 $^3/_8$
1 $^7/_{16}$"	36.513	KBK-Z 1 $^7/_{16}$
1 $^1/_2$"	38.100	KBK-Z 1 $^1/_2$
1 $^9/_{16}$"	39.688	KBK-Z 1 $^9/_{16}$
1 $^5/_8$"	41.276	KBK-Z 1 $^5/_8$
1 $^{11}/_{16}$"	42.863	KBK-Z 1 $^{11}/_{16}$
1 $^3/_4$"	44.450	KBK-Z 1 $^3/_4$
1 $^{13}/_{16}$"	46.038	KBK-Z 1 $^{13}/_{16}$
1 $^7/_8$"	47.625	KBK-Z 1 $^7/_8$
1 $^{15}/_{16}$"	49.213	KBK-Z 1 $^{15}/_{16}$
2"	50.800	KBK-Z 2
2 $^1/_{16}$"	52.388	KBK-Z 2 $^1/_{16}$

ESPULSORE PER KEL, Ø 20 – 50 mm

ART. NR.	ESECUZIONE
ZAK 275	Esecuzione in due parti

ESPULSORE PER KBK-Z, Ø $^1/_2$" – 2 $^1/_{16}$"

ART. NR.
ZAK 075

Frese a corona serie con denti in Carbide

Frese a corona BDS con riporto in carburo di tungsteno. Disponibili nelle profondità 30 mm, 35 mm, 55 mm. e 110 mm. In quasi tutti i diametri, dal Ø 14 mm. al Ø 150 mm.
Per la foratura di acciaio Inox e leghe non ferrose. BDS suggerisce l' impiego di liquido lubro-refrigerante concentrato BDS 6000 da emulsionare con acqua.

Frese a corona **Pagina**

Frese a corona con denti in carbide corte 53
Frese a corona con denti in carbide lunghe 54
Frese a corona con denti in carbide extra-lunghe 55
Frese a corona con denti in carbide PLUS corte 55
Frese a corona con denti in carbide RAIL 56
Frese a corona con denti in carbide F (codolo Quick-In) 57

Carbide

Frese a corona con denti in Carbide

Carbide Frese a corona serie corta

> Profondità di taglio 30 mm.
> attacco Weldon 19 mm ($^3/_4$")

Carbide Frese a corona serie corta

> Profondità di taglio 30 mm.
> attacco Weldon 32 mm (1 $^1/_4$")

SERIE CARBIDE

Ø mm	ART. NR.	Ø mm	ART. NR.
14	HKK 014	38	HKK 038
15	HKK 015	39	HKK 039
16	HKK 016	40	HKK 040
17	HKK 017	41	HKK 041
18	HKK 018	42	HKK 042
19	HKK 019	43	HKK 043
20	HKK 020	44	HKK 044
21	HKK 021	45	HKK 045
22	HKK 022	46	HKK 046
23	HKK 023	47	HKK 047
24	HKK 024	48	HKK 048
25	HKK 025	49	HKK 049
26	HKK 026	50	HKK 050
27	HKK 027	51	HKK 051
28	HKK 028	52	HKK 052
29	HKK 029	53	HKK 053
30	HKK 030	54	HKK 054
31	HKK 031	55	HKK 055
32	HKK 032	56	HKK 056
33	HKK 033	57	HKK 057
34	HKK 034	58	HKK 058
35	HKK 035	59	HKK 059
36	HKK 036	60	HKK 060
37	HKK 037		

SERIE CARBIDE

Ø mm	ART. NR.	Ø mm	ART. NR.
61	HKK 061	86	HKK 086
62	HKK 062	87	HKK 087
63	HKK 063	88	HKK 088
64	HKK 064	89	HKK 089
65	HKK 065	90	HKK 090
66	HKK 066	91	HKK 091
67	HKK 067	92	HKK 092
68	HKK 068	93	HKK 093
69	HKK 069	94	HKK 094
70	HKK 070	95	HKK 095
71	HKK 071	96	HKK 096
72	HKK 072	97	HKK 097
73	HKK 073	98	HKK 098
74	HKK 074	99	HKK 099
75	HKK 075	100	HKK 100
76	HKK 076	105	HKK 105
77	HKK 077	110	HKK 110
78	HKK 078	115	HKK 115
79	HKK 079	120	HKK 120
80	HKK 080	125	HKK 125
81	HKK 081	130	HKK 130
82	HKK 082	135	HKK 135
83	HKK 083	140	HKK 140
84	HKK 084	145	HKK 145
85	HKK 085	150	HKK 150

ESPULSORE PER HKK, Ø 14 - 60 mm

ART. NR.
ZAK 075

ESPULSORE PER HKK, Ø 61 - 150 mm

ART. NR.
ZAK 090

Carbide

Frese a corona con denti in Carbide

Carbide Frese a corona serie lunga

> Profondità di taglio 55 mm.
> attacco Weldon 19 mm ($^3/_4$")

SERIE CARBIDE

Ø mm	ART. NR.	Ø mm	ART. NR.
14	HKL 014	38	HKL 038
15	HKL 015	39	HKL 039
16	HKL 016	40	HKL 040
17	HKL 017	41	HKL 041
18	HKL 018	42	HKL 042
19	HKL 019	43	HKL 043
20	HKL 020	44	HKL 044
21	HKL 021	45	HKL 045
22	HKL 022	46	HKL 046
23	HKL 023	47	HKL 047
24	HKL 024	48	HKL 048
25	HKL 025	49	HKL 049
26	HKL 026	50	HKL 050
27	HKL 027	51	HKL 051
28	HKL 028	52	HKL 052
29	HKL 029	53	HKL 053
30	HKL 030	54	HKL 054
31	HKL 031	55	HKL 055
32	HKL 032	56	HKL 056
33	HKL 033	57	HKL 057
34	HKL 034	58	HKL 058
35	HKL 035	59	HKL 059
36	HKL 036	60	HKL 060
37	HKL 037		

ESPULSORE PER HKL Ø 14 - 60 mm

ART. NR.
ZAK 100

Carbide Frese a corona serie lunga

> Profondità di taglio 55 mm.
> attacco Weldon 32 mm (1 $^1/_4$")

SERIE CARBIDE

Ø mm	ART. NR.	Ø mm	ART. NR.
61	HKL 061	81	HKL 081
62	HKL 062	82	HKL 082
63	HKL 063	83	HKL 083
64	HKL 064	84	HKL 084
65	HKL 065	85	HKL 085
66	HKL 066	86	HKL 086
67	HKL 067	87	HKL 087
68	HKL 068	88	HKL 088
69	HKL 069	89	HKL 089
70	HKL 070	90	HKL 090
71	HKL 071	91	HKL 091
72	HKL 072	92	HKL 092
73	HKL 073	93	HKL 093
74	HKL 074	94	HKL 094
75	HKL 075	95	HKL 095
76	HKL 076	96	HKL 096
77	HKL 077	97	HKL 097
78	HKL 078	98	HKL 098
79	HKL 079	99	HKL 099
80	HKL 080	100	HKL 100

ESPULSORE PER HKL Ø 61 - 100 mm

ART. NR.
ZAK 120

Carbide PLUS

Frese a corona con denti in Carbide e rivestimento

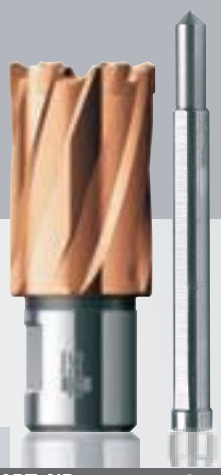

Carbide extra-lunghe

> Profondità di taglio 110 mm.
> fino a Ø 60 mm Attacco Weldon 19 mm. ($^3/_4$")
> da Ø 61 mm Attacco Weldon 32 mm. (1 $^1/_4$")

SERIE CARBIDE

Ø mm	ART. NR.	Ø mm	ART. NR.
20	HKE-L 020	45	HKE-L 045
21	HKE-L 021	46	HKE-L 046
22	HKE-L 022	47	HKE-L 047
23	HKE-L 023	48	HKE-L 048
24	HKE-L 024	49	HKE-L 049
25	HKE-L 025	50	HKE-L 050
26	HKE-L 026	51	HKE-L 051
27	HKE-L 027	52	HKE-L 052
28	HKE-L 028	53	HKE-L 053
29	HKE-L 029	54	HKE-L 054
30	HKE-L 030	55	HKE-L 055
31	HKE-L 031	56	HKE-L 056
32	HKE-L 032	57	HKE-L 057
33	HKE-L 033	58	HKE-L 058
34	HKE-L 034	59	HKE-L 059
35	HKE-L 035	60	HKE-L 060
36	HKE-L 036	65	HKE-L 065
37	HKE-L 037	70	HKE-L 070
38	HKE-L 038	75	HKE-L 075
39	HKE-L 039	80	HKE-L 080
40	HKE-L 040	90	HKE-L 090
41	HKE-L 041	100	HKE-L 100
42	HKE-L 042	110	HKE-L 110
43	HKE-L 043	120	HKE-L 120
44	HKE-L 044		

Carbide PLUS serie corta

> Profondità di taglio 30 mm.
> attacco Weldon 32 mm (1 $^1/_4$")

SERIE CARBIDE

Ø mm	ART. NR.	Ø mm	ART. NR.	€
14	HKK-P 014	38	HKK-P 038	
15	HKK-P 015	39	HKK-P 039	
16	HKK-P 016	40	HKK-P 040	
17	HKK-P 017	41	HKK-P 041	
18	HKK-P 018	42	HKK-P 042	
19	HKK-P 019	43	HKK-P 043	
20	HKK-P 020	44	HKK-P 044	
21	HKK-P 021	45	HKK-P 045	
22	HKK-P 022	46	HKK-P 046	
23	HKK-P 023	47	HKK-P 047	
24	HKK-P 024	48	HKK-P 048	
25	HKK-P 025	49	HKK-P 049	
26	HKK-P 026	50	HKK-P 050	
27	HKK-P 027	51	HKK-P 051	
28	HKK-P 028	52	HKK-P 052	
29	HKK-P 029	53	HKK-P 053	
30	HKK-P 030	54	HKK-P 054	
31	HKK-P 031	55	HKK-P 055	
32	HKK-P 032	56	HKK-P 056	
33	HKK-P 033	57	HKK-P 057	
34	HKK-P 034	58	HKK-P 058	
35	HKK-P 035	59	HKK-P 059	
36	HKK-P 036	60	HKK-P 060	
37	HKK-P 037			

ESPULSORE PER HKE-L Ø 20 – 120 mm

ART. NR.	ESECUZIONE
ZAK 275	Esecuzione in due parti

ESPULSORE PER HKK-P Ø 14 - 60 mm

ART. NR.
ZAK 100

Carbide RAIL

Frese a corona con denti in carbide per la foratura dei binari ferro-tramviari

Carbide RAIL

> Profondità di taglio 30 mm.
> attacco Weldon 19 mm ($^3/_4$")

SERIE CARBIDE RAIL

Ø mm	ART. NR.	Ø mm	ART. NR.
17	HKK-R 017	27	HKK-R 027
18	HKK-R 018	28	HKK-R 028
19	HKK-R 019	29	HKK-R 029
20	HKK-R 020	30	HKK-R 030
21	HKK-R 021	31	HKK-R 031
22	HKK-R 022	32	HKK-R 032
23	HKK-R 023	33	HKK-R 033
24	HKK-R 024	34	HKK-R 034
25	HKK-R 025	35	HKK-R 035
26	HKK-R 026	36	HKK-R 036

ESPULSORE PER HKK-R, Ø 17 - 36 mm

ART. NR.
ZAK 075

Carbide F

Frese a corona con denti in carbide e codolo per mandrini rapidi Quick-In

Carbide-F serie corta

> 35 mm Profondità di taglio
> Attacco per mandrini cambio rapido Quick-In

SERIE CARBIDE F

Ø mm	ART. NR.	Ø mm	ART. NR.
14	HKK-F 014	38	HKK-F 038
15	HKK-F 015	39	HKK-F 039
16	HKK-F 016	40	HKK-F 040
17	HKK-F 017	41	HKK-F 041
18	HKK-F 018	42	HKK-F 042
19	HKK-F 019	43	HKK-F 043
20	HKK-F 020	44	HKK-F 044
21	HKK-F 021	45	HKK-F 045
22	HKK-F 022	46	HKK-F 046
23	HKK-F 023	47	HKK-F 047
24	HKK-F 024	48	HKK-F 048
25	HKK-F 025	49	HKK-F 049
26	HKK-F 026	50	HKK-F 050
27	HKK-F 027	51	HKK-F 051
28	HKK-F 028	52	HKK-F 052
29	HKK-F 029	53	HKK-F 053
30	HKK-F 030	54	HKK-F 054
31	HKK-F 031	55	HKK-F 055
32	HKK-F 032	56	HKK-F 056
33	HKK-F 033	57	HKK-F 057
34	HKK-F 034	58	HKK-F 058
35	HKK-F 035	59	HKK-F 059
36	HKK-F 036	60	HKK-F 060
37	HKK-F 037		

ESPULSORE PER HKK-F, Ø 14 - 60 mm

ART. NR.
ZAK 096

Informazioni tecniche

Lubrificanti consigliati e velocità di taglio

SERIE FRESE A CORONA	MATERIALE						
Lubrificante/ lubro-refrigerante	Alluminio Metalli non ferrosi	Acciaio < 500 N/m²	Acciaio legato < 700 N/m²	Acciaio legato < 1,000 N/m²	Acciaio Inox	Ghisa	Acciai ferroviari
HSS-Co 8			10 – 15 m/min	10 – 15 m/min	10 – 15 m/min	15 – 20 m/min*	
BDS 5000			✔	✔	✔		
BDS 5200			✔	✔	✔		
BDS 5500			✔	✔	✔		
BDS 6000						✔	
VarioPLUS			10 – 15 m/min	10 – 15 m/min			
BDS 5000			✔	✔			
BDS 5200			✔	✔			
BDS 5500			✔	✔			
Standard	25 – 30 m/min	25 m/min				10 – 20 m/min	
BDS 5000	✔	✔					
BDS 5200		✔					
BDS 5500							
BDS 6000						✔	
Carbide		35 m/min	25 m/min	20 m/min	20 m/min		
BDS 6000		✔	✔	✔	✔		
Carbide PLUS		35 m/min	25 m/min	20 m/min	20 m/min		
BDS 6000		✔	✔	✔	✔		
Carbide RAIL							15 – 20 m/min
BDS 6000							✔

Velocità di taglio: $Vc = \frac{d \times \pi \times n}{1{,}000} = m/min.$

Velocità: $n = \frac{v \times 1{,}000}{d \times \pi} = min^{-1}$

*dipende dal tipo

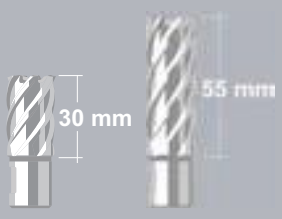

Assortimenti di frese a corona

Cinque assortimenti delle più comuni misure di frese a corona BDS in pratiche custodie in plastica.

Assortimenti di frese a corona

> Profondità di taglio 30 mm.
> attacco Weldon 19 mm ($^3/_4$")

ASSORTIMENTO FRESE HSS STANDARD CORTE

ART. NR.	CONTENUTO
KBK Box Standard	2 x KBK 014
	2 x KBK 018
	1 x KBK 022

ASSORTIMENTO FRESE HSS VarioPLUS CORTE

ART. NR.	CONTENUTO
KBK-VP Box	2 x KBK-VP 014
	2 x KBK-VP 018
	1 x KBK-VP 022

ASSORTIMENTO FRESE CARBIDE CORTE

ART. NR.	CONTENUTO
HKK Box	2 x HKK 014
	2 x HKK 018
	1 x HKK 022

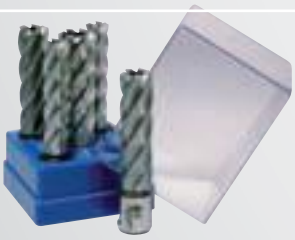

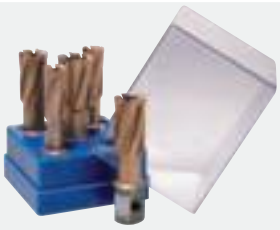

ASSORTIMENTO FRESE HSS STANDARD LUNGHE

ART. NR.	CONTENUTO
KBL Box Standard	2 x KBL 014
	2 x KBL 018
	1 x KBL 022

ASSORTIMENTO FRESE HSS VarioPLUS LUNGHE

ART. NR.	CONTENUTO
KBL-VP Box	2 x KBL-VP 014
	2 x KBL-VP 018
	1 x KBL-VP 022

ASSORTIMENTO FRESE CARBIDE PLUS CORTE

ART. NR.	CONTENUTO
HKK-P Box	2 x HKK-P 014
	2 x HKK-P 018
	1 x HKK-P 022

Assortimenti di frese a corona

Sei assortimenti delle più comuni misure di frese a corona BDS in robuste cassette di metallo.

Assortimenti di frese a corona

- Acciaio HSS
- Profondità di taglio 30 mm.
- attacco Weldon 19 mm ($^3/_4$")

ASSORTIMENTO FRESE HSS-Co 8

ART. NR.	CONTENUTO
KBK-CO 001	2 x KBK-CO 014
	2 x KBK-CO 018
	2 x KBK-CO 022
	1 x ZAK 075
KBK-CO 002	1 x KBK-CO 013
	1 x KBK-CO 014
	1 x KBK-CO 017
	1 x KBK-CO 018
	1 x KBK-CO 021
	1 x KBK-CO 022
	1 x ZAK 075

ASSORTIMENTO FRESE HSS STANDARD

ART. NR.	CONTENUTO
KBK 001	2 x KBK 014
	2 x KBK 018
	2 x KBK 022
	1 x ZAK 075
KBK 002	1 x KBK 013
	1 x KBK 014
	1 x KBK 017
	1 x KBK 018
	1 x KBK 021
	1 x KBK 022
	1 x ZAK 075

ASSORTIMENTO FRESE HSS VarioPLUS

ART. NR.	CONTENUTO
KBK-VP 001	2 x KBK-VP 014
	2 x KBK-VP 018
	2 x KBK-VP 022
	1 x ZAK 075
KBK-VP 002	1 x KBK-VP 013
	1 x KBK-VP 014
	1 x KBK-VP 017
	1 x KBK-VP 018
	1 x KBK-VP 021
	1 x KBK-VP 022
	1 x ZAK 075

Alberi, mandrini e adattatori.

Per perforatori a base magnetica BDS

MANDRINI A CREMAGLIERA

ART. NR.	ATTACCO	CAPACITÀ
ZBK 113	DIN 238-B 16	1 - 13 mm
ZBK 116	DIN 238-B 16	2,5 - 16 mm
ZBI 113	$^1/_2$“ x 20 NF	1 - 13 mm
ZBI 116	$^1/_2$“ x 20 NF	2,5 - 16 mm

ATTACCHI CONO MORSE PER MANDRINI

ART. NR.	MISURA
ZKD 216	DIN 238 - MK 2/B16
ZKD 316	DIN 238 - MK 3/B16

PROTEZIONI DAI TRUCIOLI

ART. NR.	PER MACCHINA TIPO
ZSS 050	MAB 100 – MAB 525
ZSS 500	MAB 825 – MAB 855

CHIAVI PER MANDRINI A CREMAGLIERA

ART. NR.
ZEZ 113
ZEZ 116

RIDUZIONI PER CONO MORSE DIN 2185

ART. NR.	ESTERNO	INTERNO
ZRH 210	MK 2	MK 1
ZRH 320	MK 3	MK 2

BOTTIGLIA A PRESSIONE

ART. NR.
ZKP 100

MANDRINI AUTO SERRANTI

ART. NR.	ATTACCO	CAPACITÀ
ZSB 113	DIN 238-B 16	1 - 13 mm
ZSB 116	DIN 238-B 16	3 - 16 mm
ZSI 113	$^1/_2$“ x 20 NF	1 - 13 mm
ZSI 116	$^1/_2$“ x 20 NF	3 - 16 mm

PROLUNGHE CONO MORSE DIN 2178

ART. NR.	ESTERNO	INTERNO
ZVH 220	MK 2	MK 2
ZVH 230	MK 2	MK 3
ZVH 320	MK 3	MK 2
ZVH 330	MK 3	MK 3

CATENA DI SICUREZZA

ART. NR.
ZSK 001

CACCIACONI DIN 228

ART. NR.	NORMA DIN
ZAS 002	MK 2 DIN 228
ZAS 003	MK 3 DIN 228

RIDUZIONE WELDON

ART. NR.
ZAP 200 Da Weldon 32 mm a Weldon 19 mm ($^3/_4$“)

MANDRINO A CAMBIO RAPIDO KEYLESS

ART. NR.	ATTACCO
ZSS 200	MK 2
ZSS 300	MK 3

Con lubrificazione interna automatica, per frese a corona attacco Weldon 19 mm. ($^3/_4$"). Completo di tubo e raccordo rapido. Cambio rapido dell'utensile senza necessità di chiavi ausiliarie

MANDRINO STANDARD INDUSTRIALE CON LUBRIFICAZIONE MANUALE

ART. NR.	ATTACCO
ZIA 219-M	MK 2
ZIA 319-M	MK 3
ZIA 419-M	MK 4

Per frese attacco Weldon 19 mm ($^3/_4$")

ZIA 332-M	MK 3
ZIA 432-M	MK 4

Per frese attacco Weldon 32 mm ($1^1/_4$")

MANDRINO STANDARD INDUSTRIALE CON LUBRIFICAZIONE INTERNA AUTOMATICA

ART. NR.	ATTACCO
ZIA 219-KN	MK 2
ZIA 319KN	MK 3
ZIA 419-KN	MK 4

Per frese attacco Weldon 19 mm ($^3/_4$")

ZIA 332-KN	MK 3
ZIA 432-KN	MK 4

Per frese attacco Weldon 32 mm ($1^1/_4$")

Adattatori attacco Weldon 19 mm. ($^3/_4$")

Adattatore attacco Nitto One-Touch

Adattatore attacco Fein Quick-In

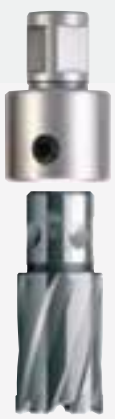

ADATTATORE
ART. NR.

ZAP 100
Adattatore attacco Weldon 19 mm ($^3/_4$") a $^1/_2$" x 20 NF

ADATTATORE
ART. NR.

ZAF 002
Adattatore attacco Weldon 19 mm ($^3/_4$") per frese con filetto M18x6-P1,5, incluso 1 espulsore ZAK 125

ADATTATORE
ART. NR.

ZAF 003
Adattatore attacco Weldon 19 mm ($^3/_4$") per frese con codolo Quick-In, incluso 1 espulsore ZAK 115

EXTENSION
ART. NR.

ZAP 300
Prolunga Ø 33mm L. 80mm, attacco Weldon 19 mm ($^3/_4$") incluso 1 espulsore ZAK 080

ADATTATORE
ART. NR.

ZAF 005 Adattatore attacco Nitto One-Touch per frese con codolo Weldon 19 mm ($^3/_4$"), incluso 1 espulsore ZAK 107 e 1 espulsore ZAK 125

ADATTATORE
ART. NR.

ZAF 004
Adattatore attacco Quick-In per frese con codolo Weldon 19 mm ($^3/_4$"), incluso 1 espulsore ZAK 107 e 1 espulsore ZAK 125

Corretto utilizzo degli accessori

PowerWORKER BDS e StarterKIT.

Gli accessori per perforatori BDS semplificano il lavoro.

Il PowerWORKER BDS, funzionale e universalmente applicabile, viene fornito con lo StarterKIT BDS insieme ad un litro di olio da taglio per alte prestazioni e un assortimento con 5 frese a corona, è indispensabile in officina e viene offerto ad un prezzo vantaggioso.

PowerWORKER

Il PowerWORKER BDS raccoglie i trucioli metallici.
Con l'aiuto di questo pratico strumento e della sua forza magnetica i trucioli sono raccolti con facilità per essere gettati nel contenitore dei rifiuti metallici. Magnetizzalo, raccogli con facilità, smagnetizzalo ed è tutto fatto!

POWERWORKER
ART. NR.
POW 100

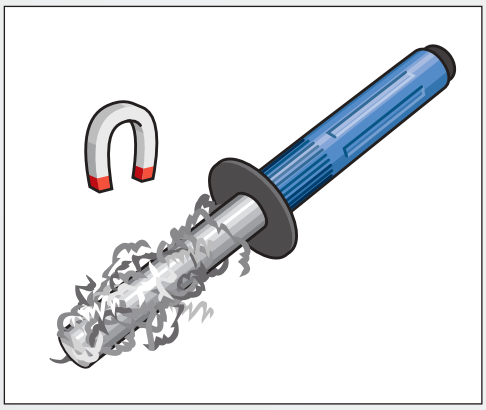

I trucioli sono raccolti con facilità dalla forza del magnete permanente del PowerWORKER

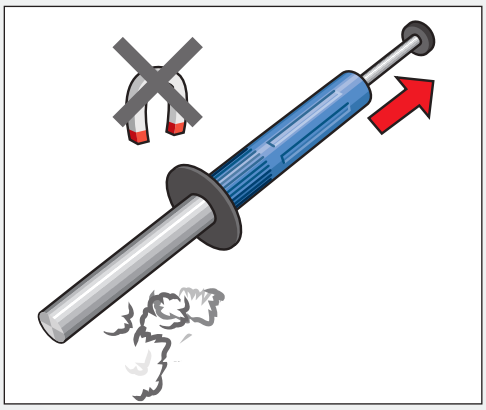

I trucioli vengono rilasciati nel contenitore dei rifiuti metallici semplicemente, senza contatto, smagnetizzando l'attrezzo.

Lo StarterKIT è la scelta dei professionisti per il loro lavoro

La dotazione base per qualsiasi operazione di foratura.
L'assortimento più venduto ad un prezzo interessante.

- 5 frese a corona nei diametri più comuni 14,18 e 22 mm.
- 1 litro di olio da taglio BDS 5000 per alte prestazioni
- 1 PowerWORKER BDS

BDS StarterKIT

ART. NR.
ZST 100

Contenuto:
1 astuccio plastica con
2 KBK – ø 14 mm
2 KBK – ø 18 mm
1 KBK – ø 22 mm
1 flacone 1 lt. Olio BDS 5000
1 PowerWORKER BDS

COMBI TOOL SET

ART. NR.	MISURE STANDARD
ZGK 001	

BDS Combi Tool Set, 8 pz.
Robusta cassetta in metallo con punte, maschi e svasatori per realizzare filettature da M8, M10, M12, M16

1 punta cil.	DIN 338, ø 6.8 mm
1 punta cil.	DIN 338, ø 8.5 mm
1 punta cil.	DIN 338, ø 10.2 mm
1 maschio a macchina	
	DIN 371, M8
	DIN 376, M10, M12, M16
1 svasatore	DIN 335
	Form C 90° ø 20.5 mm

Fai da te

Supporti magnetici per il tuo trapano, supporto da banco portatile, MobilCLAMP.

Crea il tuo perforatore a base magnetica! BDS ti offre nuove opportunità di montare il tuo trapano su supporti sia magnetici che stazionari.

Supporto magnetico

Supporto per foratura industriale

Supporto da banco portatile per perforatori magnetici

Supporto magnetico per trapani manuali

Utilizzando questo pratico supporto magnetico potrete convertire il vostro trapano manuale in un perforatore magnetico.
Il supporto magnetico è utilizzabile con trapani manuali di commercio con colletto di serraggio diametro. 43 mm.
In questo modo la base magnetica faciliterà le operazioni di foratura in orizzontale o addirittura capovolte rendendole più sicure (per queste applicazioni deve venire impiegata una catena di sicurezza.) Il supporto ha una corsa di 180 mm.

Supporto per foratura industriale

Il supporto per foratura industriale è utilizzabile con trapani manuali di commercio con colletto di serraggio diametro 43 mm. Sicuro e stabile è composto da una base in ghisa e slitta con corsa 180 mm. Accessori opzionali: morsa prismatica da 100 mm. e viti di fissaggio a T

Supporto MobilCLAMP utilizzato come trapano da banco

MobilCLAMP per perforatori a base magnetica BDS

Utilizzando il supporto da banco portatile MobilCLAMP puoi aumentare le applicazioni del tuo perforatore magnetico sia in officina che sul cantiere. Il perforatore viene appoggiato sulla base del supporto e viene inserito il magnete: in questo modo si ottiene velocemente un trapano da banco con una morsa prismatica. Opzionalmente è fornibile un cavalletto per il supporto portatile che vi permetterà di lavorare alla giusta altezza, ergonomicamente, sia in cantiere che in officina.

SUPPORTO MAGNETICO

ART. NR.
MBS 300

Utilizzabile con trapani manuali di commercio con colletto di serraggio Ø 43 mm., corsa 180 mm.

SUPPORTO INDUSTRIALE

ART. NR.
ZBS 100

Utilizzabile con trapani manuali di commercio con colletto di serraggio Ø 43 mm., corsa 180 mm. Morsa e viti non sono inclusi nella fornitura.

MORSA A GANASCE PRISMATICHE

ART. NR.	
ZST 300	morsa
ZTN 100	viti per cave a T
ZSM 100	dadi esagonali

Larghezza ganasce 100 mm, capacità max 100 mm.

SUPPORTO DA BANCO PORTATILE MOBILCLAMP

ART. NR.	CAPACITÀ
ZMC 180	100 cm, ganasce larghezza 80 mm.
ZMC 300	Cavalletto per supporto

Supporto a fissaggio meccanico per perforatori a base elettromagnetica

PIASTRA MAGNETICA MagnetCLAMP

ART. NR.	CAPACITÀ
ZMS 500/230V	100 – 800 mm
ZMS 500/120V	100 – 800 mm

Dispositivo di fissaggio magnetico, il supporto versatile

Lavorare in ergonomia è meglio!

La nuova generazione di custodia per il trasporto dei perforatori a base magnetica.

L'ergonomia ha un importanza fondamentale per BDS.

Prodotti di alta gamma, sviluppati nel rispetto dei principi dell'ergonomia è sempre stata la missione di BDS sin dagli esordi, proprio come la nuova generazione di custodie per il trasporto dei perforatori a base magnetica. Semplificano il trasporto e contribuiscono a migliorare il lavoro dell'operatore.

La custodia con ruote ergonomica BDS facilita il trasporto

Custodie per il trasporto dei perforatori con base magnetica

La nuova custodia sviluppata da BDS per perforatori a base magnetica è progettata secondo i principi dell'ergonomia.

- portatile - molto stabile ma leggera
- chiusura sicura - ampi e sicuri sistemi di chiusura in ABS.
- protezione - il contenuto è protetto da polveri e umidità
- si trascina invece di sollevarla - ruote in ABS e manico telescopico.

La BDS Maschinen progetta i propri prodotti tenendo sempre conto dei concetti ergonomici d'uso. La nuova cassa di trasporto del perforatore MAB 1300 ha robuste ruote in ABS e impugnatura telescopica, che facilitano e rendono più sicuro il trasporto di questo maxi-perforatore. Il MAB 1300 è alloggiato nel morbido e robusto guscio che assorbe il peso e gli urti causati dal trasporto.

Resistente all'acqua, robusta-la protezione migliore per le vostre macchine.

Quattro robuste chiusure in ABS

L'alloggiamento su misura con vano preformato della custodia assicura una protezione sicura anche per i perforatori più pesanti.

CUSTODIA PER IL TRASPORTO CON RUOTE

ART. NR.	
ZHK 825	MAB 825, MAB 845
ZHK 1300	MAB 1300

Impiego: custodia per il trasporto con ruote per perforatori BDS.
Caratteristiche: Robusta custodia per il trasporto con ruote, impugnatura telescopica, chiusure in ABS. Fornita vuota.

CUSTODIA RIGIDA PER IL TRASPORTO

ART. NR.	
ZHK 100	MAB 100, MAB 150
ZHK 400	MAB 455, MAB 485, MAB 525

Impiego: custodia per il trasporto per perforatori BDS.
Caratteristiche: Robusta custodia per il trasporto con impugnatura e chiusure in ABS. Interno con schiuma preformata, senza altro contenuto.

CUSTODIA IN PLASTICA

ART. NR.	
ZPK 001	EKF 300, EKF 450, EKF 452

Impiego: custodia per il trasporto di EKF 300, EKF450, EKF452
Caratteristiche: Custodia in plastica con impugnatura, interno con schiuma preformata, fornita vuota.

I migliori risultati - per la natura!

I lubrificanti per altre prestazioni e gli sgrassanti sono prodotti specifici per il loro impiego. Questi prodotti devono rispettare l'ambiente e venire impiegati con parsimonia. Per l'utilizzo all'aperto sono particolarmente indicati il lubrificante per altre prestazioni ed il lubro-refrigerante concentrato BDS. Questi prodotti non sono tossici, sono bio-degradabili e non lasciano residui. Allo stesso tempo sono molto efficaci per la lubrificazione e lubro-refrigerazione; inoltre BDS 6000 è un concentrato che può venire addizionato con acqua 1:10 perciò ha una grande resa.

Olio ad alte prestazioni BDS 5000

Puro olio vegetale che secondo le norme del trasporto non è considerato materiale pericoloso. Gli ingredienti base utilizzati non sono presenti nell'elenco delle sostanze inquinanti per le acque. L'olio BDS 5000 non richiede speciali etichettature.

- prodotto a base vegetale con additivi
- classe di pericolosità contaminazione acque 1
- bio-degradabile, perfetto grado di viscosità per impiego con perforatori BDS. I materiale contaminati possono venire sottoposti a galvanizzazione senza problemi

Spray lubrificante ad alte prestazioni BDS 5200

Indicato per impieghi in condizioni particolari (capovolto o orizzontale) e su leghe speciali. Spray in schiuma con alto potere adesivo.
Caratteristiche: dosaggio ottimale dello spray lubrificante nel punto di foratura. Non gocciola e non si disperde durante la foratura, perciò è molto sicuro quando si lavora su scale o piattaforme.

- lubrificante adesivo bianco contenete PTFE e protettivo anti corrosione
- non contiene PCB, PCT, FCKW e Cloro
- Ingredienti attivi: grasso minerale a base di litio, con additivi e solventi
- Propellente: Propano/Butano come specificato

Materiali di servizio

Rispettano l'ambiente, sono efficienti - per alte prestazioni.

LUBRIFICANTI E PRODOTTI AUSILIARI

ART. NR.	DENOMINAZIONE	CONTENUTO
ZHB 001	BDS 6000 lubro-refrigerante concentrato	fusto 1 lt.
ZHS 005	BDS 5000 Olio da taglio	usto 5 lt.
ZHS 006	BDS 5000 Olio da taglio	fusto 1 lt.
ZHS 400	BDS 5200 Spray lubrificante	1 x 400 ml
ZHS 406	BDS 5200 Spray lubrificante	6 x 400 ml
ZHS 412	BDS 5200 Spray lubrificante	12 x 400 ml
ZHS 550	BDS 5500 Pasta da taglio	1,000 gr
ZSR 100	BDS 1000 Pulitore spray	500 ml

Attenzione: non utilizzare olio lubrificante per operazioni di foratura capovolte o orizzontali. In questi casi l'olio potrebbe entrare nel motore causando corto circuito. Si raccomanda l'impiego di lubrificante spray ad alte prestazioni BDS 5200.

Pasta da taglio ad alte prestazioni BDS 5500

Indicata per l'impiego su materiali difficilmente lavorabili come acciai legati, Hardox, acciaio Inox e resistente al calore. Adatto all'impiego capovolto o in spazi ristretti.

Lubro-refrigerante concentrato BDS 6000

Lubrificante ad alto rendimento a base sintetica

- addizionabile con acqua, bio-stabile, odore gradevole
- migliora la vita operativa degli utensili
- tossicologicamente innocuo, degradabilità classe 1

Pulitore Spray BDS 1000

Ideale per operazioni di manutenzione e assemblaggio. Lo spray BDS 1000 pulisce e sgrassa tutte le superfici. A differenza degli altri prodotti BDS 1000 evapora e non lascia residui. La speciale valvola permette la vaporizzazione anche capovolto.

Fase 1 : prima di iniziare a forare spruzzare il lubrificante ad alte prestazioni all'interno della fresa.

Fase 2 : durante la foratura vaporizzare il lubrificante ad alte prestazioni sulla punta della fresa e nel foro.

La smussatura resa semplice

BDS ha una gamma di macchine professionali per una smussatura facile e veloce, per la bisellatura c'è il modello completamente automatico AutoCUT 500 oppure quello con avanzamento manuale SKF 25. Le macchine della serie EKF sono indicate per la sbavatura, cianfrinatura e smussatura sia rettilinea che radiale (interna o esterna).

Macchina	Pagina
SKF 25	71
AutoCUT 500	74
EKF Series	75

SKF 25

Ottima pianificazione del lavoro, risultati eccellenti con la smussatrice automatica universale con adattatore per tubi integrato.

Caratteristiche della SKF 25

> Larghezza smusso – fino a 15mm
> Regolazione continua dell'angolo – da 15° a 60°
> Maneggevole – con impugnatura ergonomica
> Facilmente guidabile – su rulli di scorrimento

SPECIFICHE TECNICHE

Potenza motore:	1,1 kW
Tensione:	220-240 V AC, 50-60 Hz
Avanzamento:	manuale
Velocità 1:	2.850 min^{-1}
Larghezza smusso:	15 mm
Regolazione angolo:	15 – 60° continua
Sicurezza:	auto-spegnimento con reset in caso di sovraccarico
Peso:	22 kg
Utensili:	fresa doppia ad inserti completa di 10 inserti reversibili in sinterizzato

ACCESSORI

ART. NR.

Fresa ad inserti
ZFR 250*

Inserto reversibile in sinterizzato
SHM 800

*Inserti reversibili in sinterizzato non inclusi.
1 set = 10 inserti reversibili SHM 800

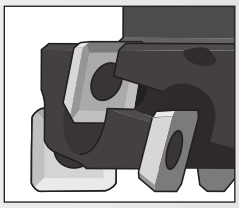
Fresa ad inserti

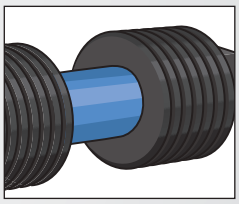
Ampi rulli di scorrimento

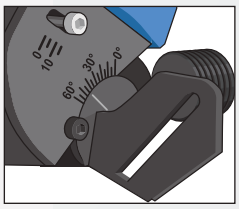
Adattatore per tubi integrato

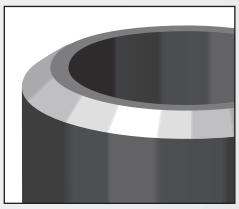
...per lavorazioni su tubi

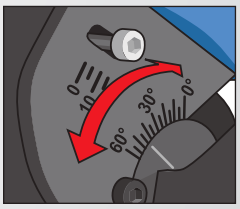

Regolazione angolo 15 - 60°

ART. NR.

SKF 25 / 230 Volt
SKF 25 / 110 Volt

DOTAZIONE

1 smussatrice
1 cassa di trasporto
10 inserti reversibili in sinterizzato SHM 800
1 giravite ad angolo
1 manuale d'uso

Disegni tecnici a pag. 36/37

Smussatura - facile e veloce

Per la preparazione di biselli, sbavatura e smussatura.

Perfetta preparazione del lavoro e ottima finitura.

BDS ha una gamma per qualsiasi evenienza. Macchine professionali per smussature lamiere di spessore fino a 40 mm. con avanzamento automatico e ritorno. Pratiche e maneggevoli sbavatrici e smussatrici manuali. Semplicemente indispensabili.

La potente SKF 25

Serie EKF- ideale per sbavature, smussature curvilinee esterne...

SKF 25

Questa nuova smussatrice BDS con avanzamento manuale è ideale per la preparazione di biselli. Dato il suo peso contenuto di 22 kg. è facilmente manovrabile scorrendo su ampi rulli. Il risultato finale è uno smusso uniforme per un bisello perfetto.

La SKF 25 è utilizzabile su acciai normali, acciaio inossidabile, alluminio e metalli non ferrosi. L'angolo di lavoro è facilmente regolabile tra i 15° e i 60°, con una massima larghezza dello smusso di 15 mm.

Sbavatura e cianfrinatura con EKF

Questa macchina BDS è indicata per la sbavatura e cianfrinatura di parti metalliche in acciaio, acciaio Inox, metalli non-ferrosi, ottone e plastica. Grazie al suo design compatto e maneggevole questa macchina può essere impiegata su lamiere rettilinee, curve sia interne che esterne o su fori a partire da Ø 22 mm. La regolazione fine dell'angolo permette di eseguire sbavature, cianfrinature e biselli. Sono disponibili 3 modelli di frese con angoli di 45°, 30 ° o raggio di 2,5 mm.

Gli inserti triangolari sono reversibili. Grazie alle guide di scorrimento molto piccole può essere inserito senza problemi in fori da 22 mm. La smussatrice manuale BDS viene utilizzata universalmente nell'industria e nei montaggi: nella produzione di stampi e di scambiatori di calore, nell'impiantistica e in carpenteria.

....e interne

La AutoCUT 500 con avanzamento automatico e ritorno

Base di supporto per lavorazione di piccole parti

AutoCUT 500

Ampia capacità di smusso con avanzamento automatico costantemente regolabile: veloce, flessibile con angolatura di smusso variabile. Le guide di scorrimento interne ed esterne rendono l'impiego di AutoCUT 500 particolarmente veloce e sicuro. L'angolo di smusso può venire regolato costantemente da 15° a 60°.

Caratteristiche della AutoCUT 500 BDS:

- Impiego semplice e sicuro
- Nessuna limitazione nella lunghezza da lavorare
- lavora senza carrello (indipendente dalle condizioni del terreno)
- Smussi su lamiere di spessore fino a 40 mm.
- Fresa frontale con inserti reversibili in carburo.

Supporto interno (sinistro) dell'AutoCUT 500

AutoCUT 500

Smussatrice con avanzamento automatico per la preparazione di biselli. Completa di binario terminale destro e sinistro.

Caratteristiche della AutoCUT 500 series

> completamente automatica- avanzamento e ritorno automatici con rulli di scorrimento.
> potente- Smussa lamiere di spessore fino a 40 mm. senza limitazione di lunghezza
> si aggancia alla lamiera da lavorare, indipendente dalle condizioni del pavimento.

SPECIFICHE TECNICHE

Potenza motore:	1,1 kW
Tensione:	380 V
Peso:	50 kg
Avanzamento:	Automatico, a regolazione continua fino a 500mm/min
Velocità 1:	2.750 min^{-1}
Larghezza smusso:	max. 30 mm
Regolazione angolo:	15 – 60° continua
Utensili:	fresa ad inserti completa di 6 inserti reversibili in sinterizzato

ACCESSORI

ART. NR.

Fresa ad inserti
ZFR 500*

Inserto reversibile in sinterizzato
SHM 400

*inserti reversibili in sinterizzato non inclusi.
1 set= 6 inserti reversibili SHM 400

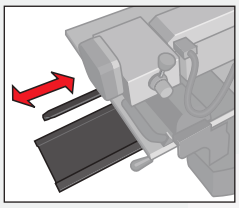

Supporti laterali destro/sinistro

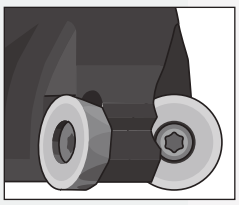

Fresa ad inserti speciale

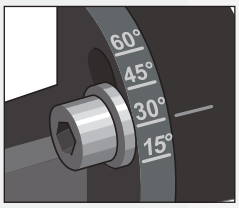

Regolazione continua dell'angolo di lavoro.

ART. NR.

AutoCUT 500 / 380 Volt

DOTAZIONE

1 AutoCUT 500
1 Fresa ad inserti con 6 inserti reversibili
1 manuale d'uso
1 supporto esterno (sinistro)
1 supporto esterno (destro)
1 chiave 19 mm
1 Giravite a T
1 chiave esagonale 6, 8, 10mm
1 Giravite TX15

Disegni tecnici a pag. 36/37

EKF Series

Sbavatrice e cianfrinatrice per lavorazioni veloci e precise.

Caratteristiche della EKF series

> semplice e veloce da maneggiare, leggera.
> modulare- frese opzionali da 45°, 30° e R 2,5 mm
> potente-motore da 1,5 kW

SPECIFICHE TECNICHE

Potenza motore:	1.500 Watt
Tensione:	220 - 240 V AC, 50-60 Hz
Velocità 1:	6.000 min^{-1}
Avanzamento:	manuale
Fresa ad inserti a scelta	
Angolo e larghezza smusso:	45° – 0 - 6 mm continua
Angolo e larghezza smusso:	30° – 0 - 5 mm continua
A raggio:	R 2,5 mm
Utensili:	fresa a 3 inserti reversibili
	in sinterizzato
Peso:	4,6 kg

ACCESSORI

ART. NR.

Fresa ad inserti
ZFR 300.3 – 30°
ZFR 450.3 – 45°
ZFR 452.3 – R 2,5

Inserto reversibile in sinterizzato
SHM 200
SHM 200-E
SHM 202

Supporto per lavorazioni piccoli solidi
ZKF 100

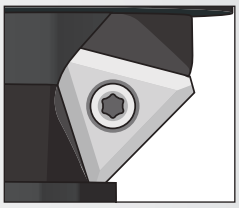
Inserti reversibili intercambiabili

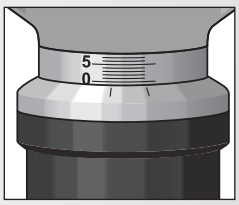

Regolazione precisa

ZKF 100 – Supporto da banco per lavorazione di piccoli solidi

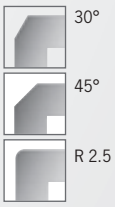

Angolo di lavoro e raggio

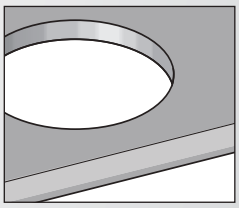
Esecuzione di smussi e raggi

ART. NR.

EKF 300.3 / 230 Volt
EKF 300.3 / 110 Volt
EKF 450.3 / 230 Volt
EKF 450.3 / 110 Volt
EKF 452.3 / 230 Volt
EKF 452.3 / 110 Volt
Disegni tecnici a pag. 36/37

DOTAZIONE

1 smussatrice/sbavatrice
1 Fresa ad inserti
3 inserti reversibili
1 chiave 22mm
1 cassa di trasporto
1 chiave a settore
1 Giraviti TX9
1 manuale d'uso

Check up macchine

Ecco come mantenere in perfetta efficienza i vostri perforatori magnetici. BDS effettua una revisione completa, controlla tutti i dispositivi elettronici e propone la soluzione più economica se è richiesta una riparazione. Il servizio check up BDS comprende:

- Smontaggio e riparazione
- Verifica degli interruttori, cablaggi e connettori.
- Verifica delle parti usurabili come mandrino, guide, fissaggi, spazzole.
- Indotto, statore, schede elettroniche e magnete vengono controllati e sostituiti dove necessario dopo avere fornito un preventivo.

BGV-A3 CHECK
ART. NR.
BGV 300
BGV-A3 Verifica di elettroutensili magnetici stazionari e portatili

Servizio di riaffilatura

La riaffilatura delle frese a corona BDS è economicamente vantaggiosa. Le frese a corona BDS delle serie HSS-Co 8 e Standard possono venire riaffilate più volte senza perdere le proprie caratteristiche.

Le frese sono riaffilate con rettifiche di precisione. Approfittate del servizio di riaffilatura con geometria originale BDS.

Volete riaffilare da soli le vostre frese? Le istruzioni sono incluse nella documentazione tecnica e possono essere scaricate dal nostro sito www.bds-maschinen.de

Servizio BDS Premium

Esecuzioni speciali, check-up perforatori, E-check, riaffilatura, corsi e consigli tecnici.

Esecuzioni speciali

Non tutte le operazioni di foratura possono essere eseguite con perforatori o accessori standard.
Le esigenze del commercio e dell'industria sono molto diversificate. Occorre progettare esecuzioni speciali per esigenze specifiche. Questa è la nostra forza. I nostri tecnici e ingegneri hanno una grande competenza nel settore della foratura dei metalli. Per noi la sfida è progettare soluzioni professionali per le vostre applicazioni.

- progettazione CAD interna
- velocità nella realizzazione di esecuzioni speciali
- produzione di accessori speciali
- consulenza tecnica

Produzione diretta BDS

Fatevi un'idea dei nostri standard.

La nostra missione: utensili professionali prodotti in Germania. Tutti i perforatori magnetici e gli accessori sono prodotti nello stabilimento di Monchengladbach. Da oltre 20 anni perseguiamo un solo scopo: semplicemente realizzare il migliore sistema di foratura!

Dopo la produzione i perforatori a base magnetica BDS sono sottoposti a test funzionali. Solo dopo avere superato questa fase sono pronti per la consegna.

Da oltre 20 anni i migliori sul mercato.

I prodotti BDS Maschinen hanno subito un costante processo di sviluppo durante i 20 anni di storia dell'azienda. Qualità e innovazione sono le linee guida che ci spingono a progredire costantemente alla ricerca di soluzioni per le richieste degli utilizzatori.
L'offerta di una vasta gamma di perforatori a base magnetica ed accessori per gli impieghi più diversi testimonia le nostre capacità e competenze, determinanti per il successo riscontrato.

Produzione e logistica fianco a fianco.

Ci sono varie fasi associate alla produzione di prodotti industriali di alta qualità che garantiscono il successo di mercato di un azienda e la soddisfazione del cliente.

Il gruppo BDS ha una struttura consolidata che funziona con successo. Dagli acquisti alle vendite, dalla logistica alla preparazione degli ordini c'è un reparto di personale specializzato con molti anni di esperienza in BDS che lavora in collaborazione con tutti gli altri per assicurare tempi veloci di produzione e consegna dei nostri perforatori magnetici e frese a corona.

Chiedi a BDS – un riferimento per le tue richieste.

La tecnologia di foratura con perforatori a base magnetica è relativamente nuova e offre numerosi benefici rispetto alla foratura tradizionale. Per questo motivo BDS fornisce informazioni tecniche e consigli dettagliati, organizza corsi di formazione e dimostrazioni dei perforatori presso il cliente.

Produzione e logistica fianco a fianco. Il nostro scopo è un livello di stock che consenta consegne veloci di tutti i prodotti originali BDS

Le applicazioni industriali e non dei perforatori a base magnetica sono estremamente ampie. Per questo motivo riceviamo molto spesso richieste di dati tecnici e chiarimenti, suggerimenti e idee alle quali siamo felici di rispondere. Le nostre soluzioni vengono sia dai prodotti standard che da esecuzioni speciali su richieste del cliente.
Le nostre opzioni e soluzioni sono infinite! Contattateci se il vostro perforatore magnetico necessita una manutenzione o riparazione. Il servizio di check-up e E-check dei perforatori è il nostro pane quotidiano. Cosa possiamo fare per voi?

Il successo dell'affidabilità e responsabilità

I prodotti BDS Maschinen sono sottoposti a severi controlli interni e vincoli. Sono fabbricati in Germania.

Durante la fase produttiva viene posta particolare attenzione al risparmio dell'energia e al rispetto della natura. Nella linea di lubrificanti, ad esempio, viene offerto un lubrificante ad alte prestazioni bio-degradabile al 100% che può perciò essere utilizzato in modo sicuro nelle applicazioni all'aperto.

Il nostro scopo e semplice e chiaro

Nella produzione di una linea di perforatori a base magnetica professionale e di frese a corona abbiamo uno scopo molto semplice: vogliamo offrire la soluzione più conveniente per l'operatore con il migliore risultato : semplicemente il migliore sistema di foratura!

BDS Linea diretta

Sulla strada del successo da oltre 20 anni, in tutto il mondo.

In linea con BDS. BDS è sempre disponibile per i propri clienti e utilizzatori. Con consulenze individuali, servizio ricambi efficiente, personale di riferimento competenti e informazioni tecniche dettagliate per ogni prodotto di foratura o smussatura. Avete la nostra parola!

Sempre in contatto

Centralino : +49(0)2161-3546-0
Lunedi-giovedi: 8.00 am - 5.00 pm
Venerdi: 8.00 am - 4.00 pm

BDS su Internet

Internet: www.bds-maschinen.de
e.Mail: info@bds.maschinen.de
e.Mail: bds-maschinen@aon.at

La tua persona di riferimento

Vendite Germania
e.Mail: verkauf@bds-maschinen.de
Telefono: +49(0)2161-3546-0

Vendite Austria
e.Mail: bds-maschinen@aon.at
Telefono: +43(0)5238-52383

Export mondo
e.Mail: export@bds-maschinen.de
Telefono: +49(0)2161-3546-18

Ricambi e riparazioni
e.Mail: technik@bds-maschinen.de
Telefono: +49(0)2161-3546-38

Consulenza personalizzata

I tecnici BDS sono a vostra disposizione per presentazioni e dimostrazioni in tutto il territorio tedesco.
Avete domande sulla tecnologia di foratura a base magnetica o la smussatura?
Consultate la nostra sede di Monchengladbach per avere una consulenza tecnica personalizzata.
Sarete messi in contatto con la persona di riferimento oppure verrete ricontattati. Aspettiamo la vostra chiamata.

Telefono: +49(0)2161-3546-0

Newsletter

Registrandovi sul nostro sito riceverete automaticamente la newsletter con tutte le novità di BDS Maschinen , i nuovi prodotti e interessanti applicazioni e soluzioni.

Servizio espresso

Effettuiamo consegne espresse su vostra richiesta. Richiedetele alla vostra persona di riferimento

Telefono: +49(0)2161-3546-0

Sedi BDS

BDS Maschinen GmbH
Martinstraße 108
D-41063 Mönchengladbach

Telefono: +49(0)2161-3546-0
Fax: +49(0)2161-3546-15
Internet: www.bds-maschinen.de
e.Mail: info@bds-maschinen.de

BDS Maschinen
Dorfplatz 1
A-6170 Zirl

Telefono: +43(0)5238-52383
Fax: +43(0)5238-52977
e.Mail: bds-maschinen@aon.at

Manifestazioni fieristiche

Tutti i nostri prodotti e novità sono presentati dal nostro personale tecnico-commerciale presso le più importanti manifestazioni fieristiche internazionali del settore. Siete invitati a visitare i nostri stand presso queste fiere.

Potete contattarci per conoscere quali saranno le prossime manifestazioni fieristiche e ricevere un invito.
L'elenco delle fiere è a disposizione sul nostro sito internet.

Note:

Attenzione:

la documentazione tecnica è soggetta a modifiche senza preavviso. La riproduzione, anche di parti, può avvenire previa autorizzazione scritta di BDS Maschinen Gmbh, Monchengladbach. Errori di stampa, anche di dati tecnici, non costituiscono motivo di reclamo.

Edizione I 2012
Stampato in Germania

BDS Maschinen GmbH
Martinstraße 108
D-41063 Mönchengladbach
Telefono +49(0)2161/3546-0
Fax +49(0)2161/3546-15
Internet www.bds-maschinen.de
e.Mail info@bds-maschinen.de